ՆԱԽԱԳԾԻ ԿԱԶՄ

Հ/Հ	ԱՆՎԱՆՈՒՄԸ	ԹԵՐԹ
	ԵՐԵՎԱՆ ՔԱՂԱՔԻ Ա. ԻՍԱՀԱԿՅԱՆԻ ԿԵՆՏՐՈՆԱԿԱՆ ԳՐԱԴԱՐԱՆԻ Հ.15 ՄԱՍՆԱՃՅՈՒՂ	
	ԱՇԽԱՏԱՆՔԱՅԻՆ ՆԱԽԱԳԾԻ ՃԱՐՏԱՐԱՊԵՏԱԿԱՆ ԼՈՒԾՈՒՄՆԵՐ	
1	ՆԱԽԱԳԾԻ ԿԱԶՄ , ԲԱՑԱՏՐԱԳԻՐ	ՃԼ-1
2	ԱՌԿԱ ՎԻՃԱԿԻ ԼՈՒՍԱՆԿԱՐՆԵՐ	ՃԼ-2
3	ԻՐԱԴՐՈՒԹՅԱՆ ԳԼԽԱՎՈՐ ՀԱՏԱԿԱԳԻԾ Մ1:1000	ՃԼ-3
4	ԳԼԽԱՎՈՐ ՀԱՏԱԿԱԳԻԾ ԵՎ ԱՌԱՆՑՔՆԵՐԻ ՆՇԱՀԱՐՈՒՄ Մ1:100	ՃԼ-4
5	ԿԻՍԱՆԿՈՒՂԱՅԻՆ ՀԱՐԿԻ ՀԱՏԱԿԱԳԾԻ ՉԱՓԱԳՐՈՒԹՅՈՒՆ Մ1:100	ՃԼ-5
6	ՀԱՐԿԻ ՀԱՏԱԿԱԳԾԻ ՉԱՓԱԳՐՈՒԹՅՈՒՆ Մ1:100	ՃԼ-6
7	ՀԱՐԿԵՐԻ ՍԵՆՔԵՐԻ ԸՆԴՀԱՆՈՒՐ ՏՎՅԱԼՆԵՐԻ ՆԵՐԿԱ ՎԻՃԱԿ	ՃԼ-7
8	ԿԻՍԱՆԿՈՒՂԱՅԻՆ ՀԱՐԿԻ ՎԵՐԱՆՈՐՈԳՄԱՆ ՀԱՏԱԿԱԳԻԾ Մ1:100	ՃԼ-8
9	ՀԱՐԿԻ ՎԵՐԱՆՈՐՈԳՄԱՆ ՀԱՏԱԿԱԳԻԾ Մ1:100	ՃԼ-9
10	ՀԱՐԿԵՐԻ ՍԵՆՔԵՐԻ ՎԵՐԱՆՈՐՈԳՄԱՆ ԸՆԴՀԱՆՈՒՐ ՏՎՅԱԼՆԵՐ	ՃԼ-10
11	ՃԱԿԱՏ ԸՍՏ «1» ԱՌԱՆՑՔԻ Մ1:100 , ՄՈՒՏՔԻ ԾԱԾԿԱՐԱՆԻ ՀԱՆԳՈՒՅՑ Մ1:50	ՃԼ-11
12	ԱԼՅՈՒՄԻՆԵ ԲՌՆԱՁՈՂԻ ՀԱՆԳՈՒՅՑ Մ1:20	ՃԼ-12
13	ՏԵՂԱԴՐՎՈՂ ԴՌՆԵՐԻ ԵՎ ՊԱՏՈՒՀԱՆՆԵՐԻ ԷՍԿԻԶՆԵՐ Մ1:50	ՃԼ-13
14	ԴՌՆԵՐԻ ԵՎ ՊԱՏՈՒՀԱՆՆԵՐԻ ՏԵՂԱԴՐՄԱՆ ՀԱՆԳՈՒՅՑ	ՃԼ-14
15	ՄԻՋՆՈՐՄԵՐԻ ՀԱՆԳՈՒՅՑ Մ1:20, ԲԱՐԱՎՈՐԻ ՀԱՆԳՈՒՅՑ Մ1:20	ՃԼ-15
ԱՇԽԱՏԱՆՔԱՅԻՆ ՆԱԽԱԳԾԻ ՋՐԱՄԱՏԱԿԱՐԱՐՈՒՄ ԵՎ ԿՈՅՈՒՂԻ		
16	ԿԻՍԱՆԿՈՒՂԱՅԻՆ ՀԱՐԿԻ ՋՐԱՄԱՏԱԿԱՐԱՐՄԱՆ ԵՎ ՋՐԱՀԵՌԱՑՄԱՆ ՀԱՏԱԿԱԳԻԾ Մ1:100	ՋԿ-1
17	ՋՐԱՄԱՏԱԿԱՐԱՐՄԱՆ ԵՎ ՋՐԱՀԵՌԱՑՄԱՆ ՑԱՆՑԵՐԻ ՀԱՏԱԿԱԳԻԾ Մ1:50	ՋԿ-2
ԱՇԽԱՏԱՆՔԱՅԻՆ ՆԱԽԱԳԾԻ ԷԼԵԿՏՐԱՄԱՏԱԿԱՐԱՐՄԱՆ ԼՈՒԾՈՒՄՆԵՐ		
18	ԲԱՑԱՏՐԱԳԻՐ ԷԼԵԿՏՐԱՏԵԽՆԻԿԱԿԱՆ ՄԱՍ	ԷԼ-1
19	ՀԱՐԿԵՐԻ ԷԼԵԿՏՐԱԿԱՆ ԼՈՒՍԱՎՈՐՈՒԹՅԱՆ ՀԱՏԱԿԱԳԻԾ Մ1:100	ԷԼ-2
20	ՀԱՐԿԻ ՎԱՐԴԱԿՆԵՐԻ ՑԱՆՑԻ ՀԱՏԱԿԱԳԻԾ Մ1:100	ԷԼ-3

ԲԱՑԱՏՐԱԳԻՐ

Երևան քաղաքի Կենտրոն վարչական շրջանի Ա. Իսահակյանի կենտրոնական գրադարանի հ.15 մասնաճյուղի հիմնանորոգման համար հիմք է հանդիսացել պայմանագիր՝ «ԵՔ-ՊԸԱՇՁԲ-14/95-1»:

Նախագիծը մշակված է՝ ՀՀՇՆ II-6.02-2006 ,СНиП 2.03.13-88, ՇՆ և Կ 2.04-01.85 , ВСН 59-88 , ПУЭ նորմերին համապատասխան:

Հիմնանորոգվող կառույցը գտնվում է Երևան քաղաքի Կենտրոն համայնքում: Նախատեսվում է վերանորոգել՝

Շենքի մուտքի աստիճանահարթակը և աստիճանաքայլերը երեսապատելով բազալտե երեսապատման սալիկներով, իրականացնելով մետաղական հիմնակմախքով պրոֆիլավոր ցինկապատ թիթեղից մուտքի ծածկարան: Երկրորդ մուտքի մետաղական բռնաձողը փոխարինել ալյումինե բռնաձողով:

Ջեռուցումը արդյունավետ իրականացնելու և ջերմային կորուստները նվազեցնելու համար նախատեսվում է փոխել փայտե և ալյումինե դռներն ու պատուհանները մետաղապլաստե 60մմ հաստությամբ պրոֆիլներով 4+4 մմ ապակեփաթեթով դռներով և պատուհաններով: Փայտե պատուհանագոգերը փոխարինել պլաստմասե պատուհանագոգերով: Որոշ պատուհանների բացվածքներ փոքրացնել թեթևաբետոնե պատի շարով, արտաքինից երեսապատելով տուֆ քարի երեսապատման սալիկներով, պահպանելով ճակատային տեսքը:

Ջրամատակարարման և ջրահեռացման խողովակաշարերը փոխարինել նորով:

Սան-սարքերի տեղադրում:

Պատերի և հատակի սալիկապատում, կերամոգրանիտե հատակների իրականացում, համապատասխանաբար կերամոգրանիտե շրիշակներով:

Կախովի առաստաղի իրականացում սանհանգույցներում ՊՎՔ նյութից:

Իրականացնել ներքին հարդարման աշխատանքներ պատերի և առաստաղի ներկում լատեքսային ներկով և յուղաներկով:

Իրականացնել էլեկտրամոնտաժային աշխատանքներ:

Բոլոր աշխատանքային ծավալները ենթակա են ստուգման նախքան շինարարական աշխատանքների սկիզբը:

ՏՆՕՐԵՆ	Ա. ԱՌԱՔԵԼՅԱՆ		ՊԱՅՄԱՆԱԳԻՐ՝ «ԵՔ-ՊԸԱՇՁԲ-14/95-1»		
ՆԳՃ	Տ. ՎԻՐԱԲՅԱՆ		ԵՐԵՎԱՆԻ Ա. ԻՍԱՀԱԿՅԱՆԻ ԿԵՆՏՐՈՆԱԿԱՆ ԳՐԱԴԱՐԱՆԻ Հ.15 ՄԱՍՆԱՃՅՈՒՂԻ ՀԻՄՆԱՆՈՐՈԳՈՒՄ		
ՃԱՐՏ.	Տ. ՎԻՐԱԲՅԱՆ				
			Ա. ԻՍԱՀԱԿՅԱՆԻ ԿԵՆՏՐՈՆԱԿԱՆ ԳՐԱԴԱՐԱՆ Հ.15 ՄԱՍՆԱՃՅՈՒՂ	ՓՈՒԼ	ԹԵՐԹ	ԹԵՐԹԵՐ
			ՆԱԽԱԳԾԻ ԿԱԶՄ, ԲԱՑԱՏՐԱԳԻՐ	ԱՆ	ՃԼ-1	15
				"ԱՐՄՍՏՐՈՅ" ՍՊԸ 2014թ.		

Առկա Վիճակի Լուսանկարներ

ՏՆՕՐԵՆ	Ա. ԱՌԱՔԵԼՅԱՆ		ՊԱՅՄԱՆԱԳԻՐ՝ «ԵՔ-ՊԸԱՇՁԲ-14/95-1»			
ՆԳՃ	Տ. ՎԻՐԱԲՅԱՆ		ԵՐԵՎԱՆԻ Ա. ԻՍԱՀԱԿՅԱՆԻ ԿԵՆՏՐՈՆԱԿԱՆ ԳՐԱԴԱՐԱՆԻ Հ.15 ՄԱՍՆԱՃՅՈՒՂԻ ՀԻՄՆԱՆՈՐՈԳՈՒՄ			
ՃԱՐՏ.	Տ. ՎԻՐԱԲՅԱՆ					
			Ա. ԻՍԱՀԱԿՅԱՆԻ ԿԵՆՏՐՈՆԱԿԱՆ ԳՐԱԴԱՐԱՆ Հ.15 ՄԱՍՆԱՃՅՈՒՂ	ՓՈՒԼ	ԹԵՐԹ	ԹԵՐԹԵՐ
			ԱՌԿԱ ՎԻՃԱԿԻ ԼՈՒՍԱՆԿԱՐՆԵՐ	ԱՆ	ՃԼ-2	15
				"ԱՐՄՍՏՐՈՅ" ՍՊԸ 2014թ.		

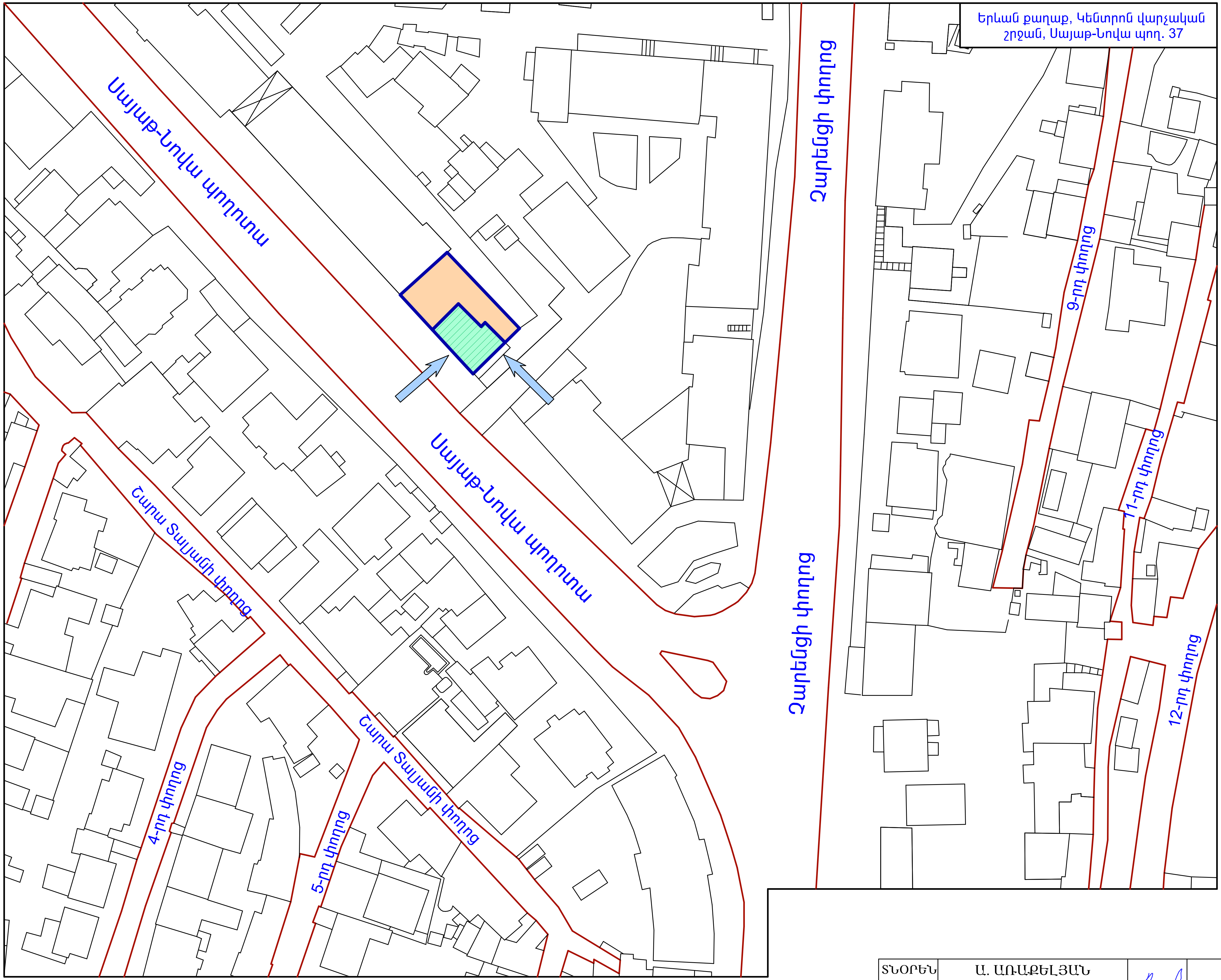

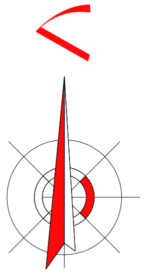

ՊԱՅՄԱՆԱԿԱՆ ՆՇԱՆՆԵՐ

- Ա. Իսահակյան կենտրոնական գրադարանի հ.15 մասնաճյուղ
- Գոյություն ունեցող շինություն
- Առկա ասֆալտբետոնե ճանապարհներ
- Մուտք, ելք դեպի գրադարան

Իրադրության Գլխավոր Հատակագիծ Մ1:1000

ՏՆՕՐԵՆ	Ա. ԱՌԱՔԵԼՅԱՆ		ՊԱՅՄԱՆԱԳԻՐ՝ «ԵՔ-ՊԸԱՇՁԲ-14/95-1»		
ՆԳՃ	Տ. ՎԻՐԱԲՅԱՆ		ԵՐԵՎԱՆԻ Ա. ԻՍԱՀԱԿՅԱՆԻ ԿԵՆՏՐՈՆԱԿԱՆ ԳՐԱԴԱՐԱՆԻ Հ.15 ՄԱՍՆԱՃՅՈՒՂԻ ՀԻՄՆԱՆՈՐՈԳՈՒՄ		
ՃԱՐՏ.	Տ. ՎԻՐԱԲՅԱՆ				
			Ա. ԻՍԱՀԱԿՅԱՆԻ ԿԵՆՏՐՈՆԱԿԱՆ ԳՐԱԴԱՐԱՆ Հ.15 ՄԱՍՆԱՃՅՈՒՂ	ՓՈՒԼ	ԹԵՐԹ	ԹԵՐԹԵՐ
			ԻՐԱԴՐՈՒԹՅԱՆ ԳԼԽԱՎՈՐ ՀԱՏԱԿԱԳԻԾ Մ1:1000	ԱՆ	ՃԼ-3	15
				"ԱՐՄՍՏՐՈՅ" ՍՊԸ 2014թ.		

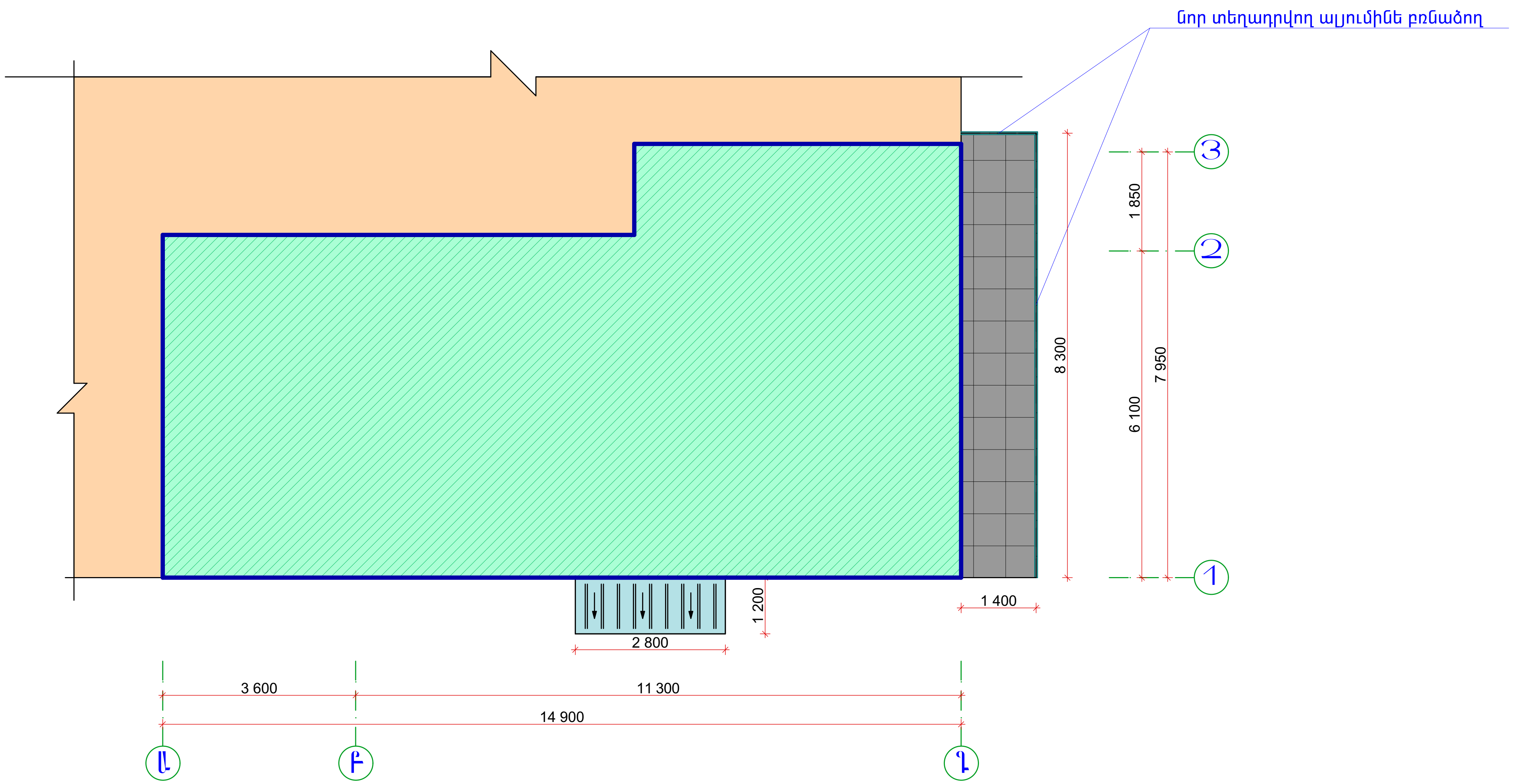

ԳԼԽԱՎՈՐ ՀԱՏԱԿԱԳԻԾ ԵՎ ԱՌԱՆՑՔՆԵՐԻ ՆՇԱՀԱՐՈՒՄ Մ1:100

ՊԱՅՄԱՆԱԿԱՆ ՆՇԱՆՆԵՐ

- Հիմնանորոգվող գրադարան
- Գոյություն ունեցող շինություն
- Նոր իրականացվող հատակի բազալտե երեսապատման սալիկներ
- Նոր իրականացվող պրոֆիլավոր ցինկապատ թիթեղից ծածկարան

ՏՆՕՐԵՆ	Ա. ԱՌԱՔԵԼՅԱՆ		ՊԱՅՄԱՆԱԳԻՐ՝ «ԵՔ-ՊԸԱՇՁԲ-14/95-1»		
ՆԳճ	Տ. ՎԻՐԱԲՅԱՆ		ԵՐԵՎԱՆԻ Ա. ԻՍԱՀԱԿՅԱՆԻ ԿԵՆՏՐՈՆԱԿԱՆ ԳՐԱԴԱՐԱՆԻ Հ.15 ՄԱՍՆԱՃՅՈՒՂԻ ՀԻՄՆԱՆՈՐՈԳՈՒՄ		
ճԱՐՏ.	Տ. ՎԻՐԱԲՅԱՆ				
			Ա. ԻՍԱՀԱԿՅԱՆԻ ԿԵՆՏՐՈՆԱԿԱՆ ԳՐԱԴԱՐԱՆ Հ.15 ՄԱՍՆԱՃՅՈՒՂ	ՓՈՒԼ	ԹԵՐԹ / ԹԵՐԹԵՐ
			ԳԼԽԱՎՈՐ ՀԱՏԱԿԱԳԻԾ ԵՎ ԱՌԱՆՑՔՆԵՐԻ ՆՇԱՀԱՐՈՒՄ Մ1:100	ԱՆ	ճԼ-4 / 15
				"ԱՐՄՍՏՐՈՅ" ՍՊԸ 2014թ.	

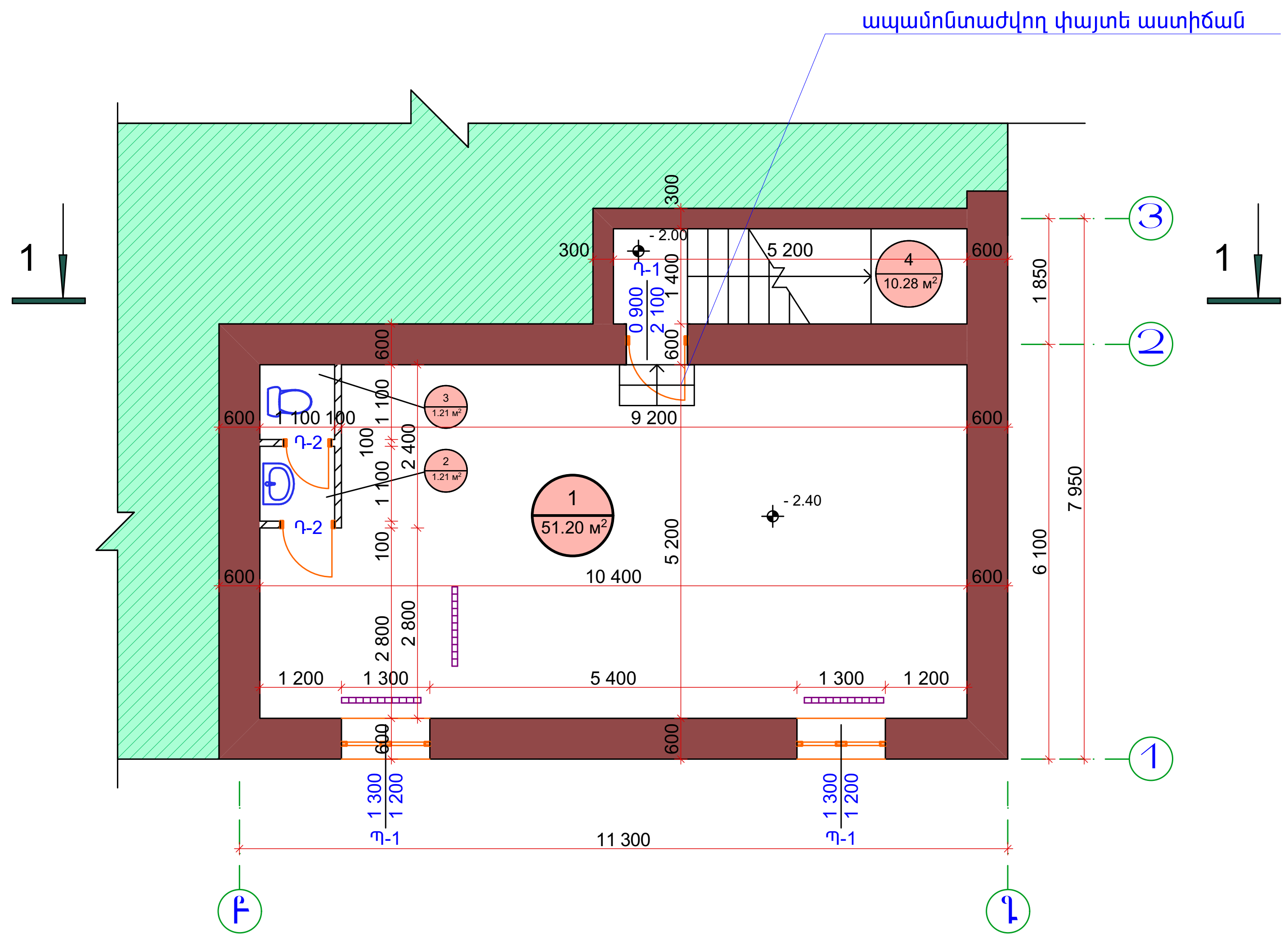

ԿԻՍԱՆԿՈՒՂԱՅԻՆ ՀԱՐԿԻ ՀԱՏԱԿԱԳԾԻ ՉԱՓԱԳՐՈՒԹՅՈՒՆ Մ1:100

1. ապամոնտաժվող փայտե պատուհաններ
   - Պ-1 1.3x1.2 2 հատ

2. ապամոնտաժվող փայտե դռներ
   - Դ-1 0.9x2.1 1 հատ
   - Դ-2 0.8x2.0 2 հատ

ԾԱՆՈԹՈՒԹՅՈՒՆ

Փոխարինվող հատակների տակ քանդել գոյություն ունեցող ց/ա հարթեցնող շերտ: Նախատեսվում է փայտե դռները ու պատուհանները փոխարինել մետաղապլաստե 60 մմ 4+4 մմ ապակեփաթեթով դռներով և պատուհաններով: Փայտե պատուհանագոգերը փոխարինել նոր պլաստմասե պատուհանագոգերով: Դռները և պատուհանները պատրաստելուց առաջ կատարել նրանց էսկիզների և բացվածքների չափերի ճշտում: Հատակների նիշերը ընտրված է պայմանական:

Կտրվածք 1-1

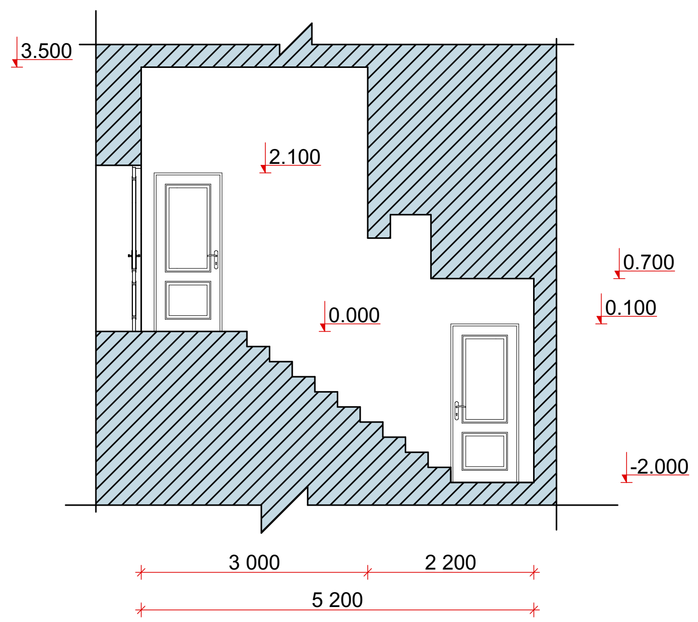

ՊԱՅՄԱՆԱԿԱՆ ՆՇԱՆՆԵՐ

- քանդվող միջնորմային պատ
- ապամոնտաժվող ալյումինե ջեռուցման մարտկոց, հետագայում վերատեղադրելու համար
- ապամոնտաժվող զուգարանակոնք
- ապամոնտաժվող լվացարան
- օտար տարածք

ՏՆՕՐԵՆ	Ա. ԱՌԱՔԵԼՅԱՆ		ՊԱՅՄԱՆԱԳԻՐ՝ «ԵՔ-ՊԸԱՇՁԲ-14/95-1»		
ՆԳՃ	Տ. ՎԻՐԱԲՅԱՆ		ԵՐԵՎԱՆԻ Ա. ԻՍԱՀԱԿՅԱՆԻ ԿԵՆՏՐՈՆԱԿԱՆ ԳՐԱԴԱՐԱՆԻ Հ.15 ՄԱՍՆԱՃՅՈՒՂԻ ՀԻՄՆԱՆՈՐՈԳՈՒՄ		
ՃԱՐՏ.	Տ. ՎԻՐԱԲՅԱՆ				
			Ա. ԻՍԱՀԱԿՅԱՆԻ ԿԵՆՏՐՈՆԱԿԱՆ ԳՐԱԴԱՐԱՆ Հ.15 ՄԱՍՆԱՃՅՈՒՂ	ՓՈՒԼ	ԹԵՐԹ	ԹԵՐԹԵՐ
			ԿԻՍԱՆԿՈՒՂԱՅԻՆ ՀԱՐԿԻ ՀԱՏԱԿԱԳԾԻ ՉԱՓԱԳՐՈՒԹՅՈՒՆ Մ1:100	ԱՆ	ՃԼ-5	15
				"ԱՐՄՍՏՐՈՅ" ՍՊԸ 2014թ.		

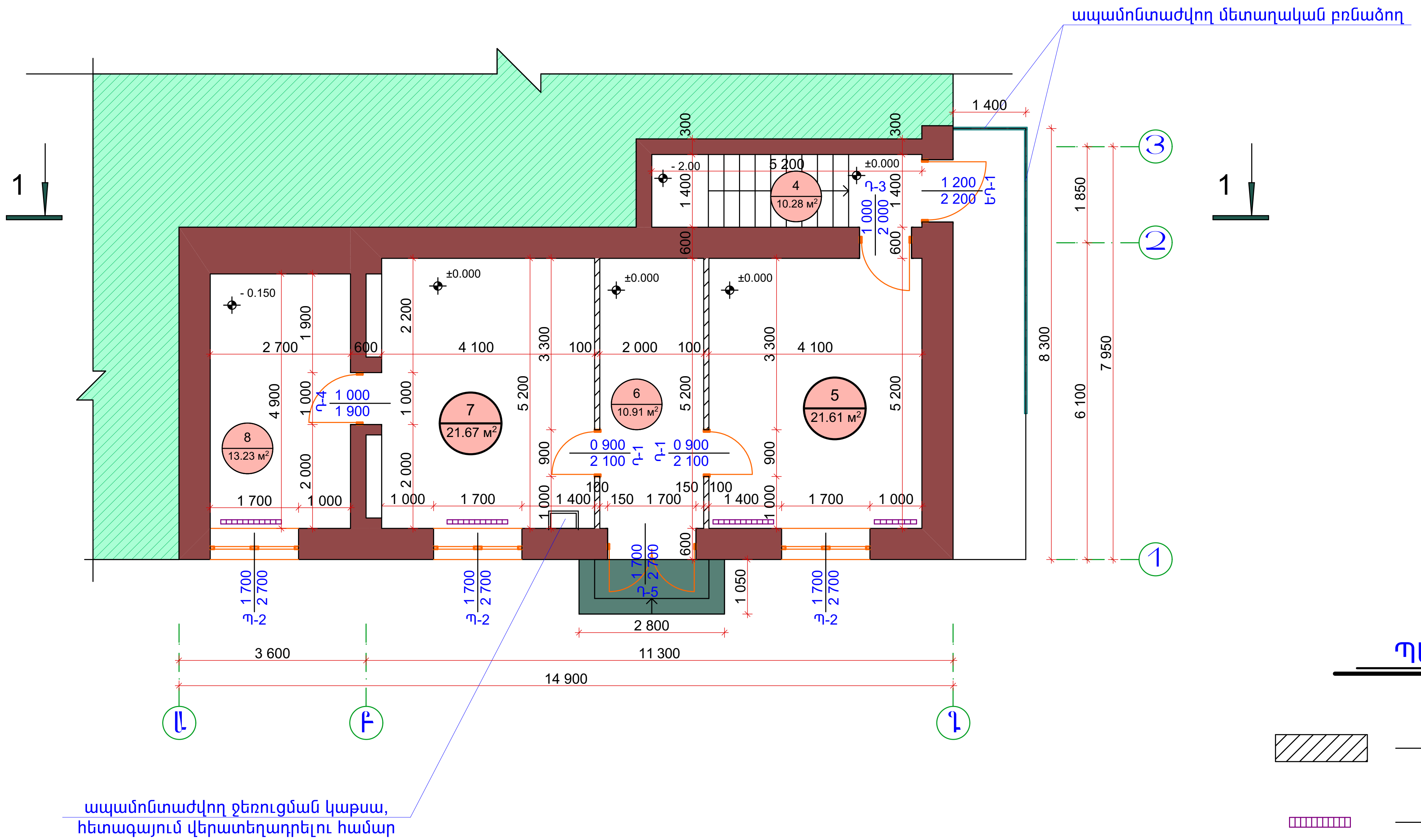

Հարկի Հատակագծի Չափագրություն Մ 1:100

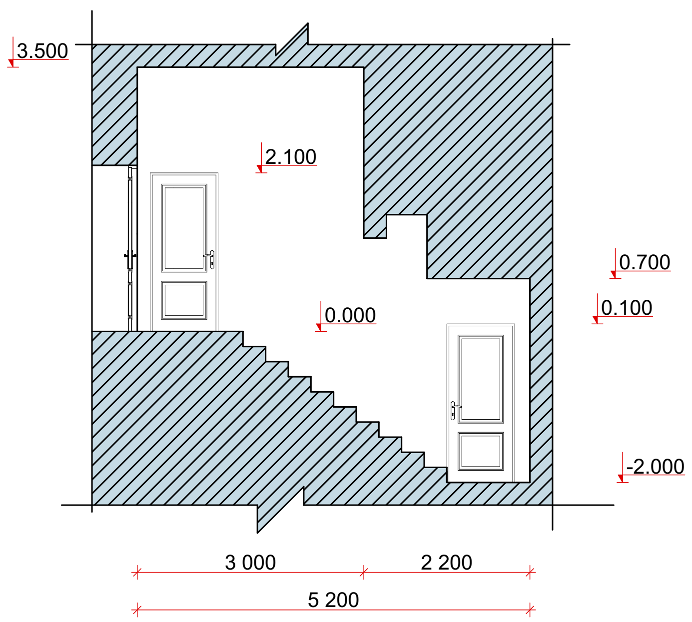

Կտրվածք 1-1

ՊԱՅՄԱՆԱԿԱՆ ՆՇԱՆՆԵՐ

- քանդվող միջնորմային պատ
- պահպանվող ալյումինե ջեռուցման մարտկոց, հետագայում վերատեղադրելու համար
- պահպանվող զուգարանակոնք
- պահպանվող լվացարան
- քանդվող բետոնե աստիճանահարթակ
- օտար տարածք

1. պահպանվող փայտե պատուհաններ

Պ-2	1.7x2.7	3 հատ

2. պահպանվող դռներ

Դ-1	0.9x2.1	2 հատ
Դ-3	1.0x2.0	1 հատ
Դ-4	1.0x1.9	1 հատ
Դ-5	1.7x2.7	1 հատ
ԵԴ-1	1.2x2.2	1 հատ

ԾԱՆՈԹՈՒԹՅՈՒՆ

Փոխարինվող հատակների տակ քանդել գոյություն ունեցող ց/ա հարթեցնող շերտ: Նախատեսվում է փայտե դռները ու պատուհանները փոխարինել մետաղապլաստե 60 մմ 4+4 մմ ապակեփաթեթով դռներով և պատուհաններով: Փայտե պատուհանագոգերը փոխարինել նոր պլաստմասե պատուհանագոգերով: Դռները և պատուհանները պատրաստելուց առաջ կատարել նրանց էսկիզների և բացվածքների չափերի ճշտում: Հատակների նիշերը ընտրված է պայմանական:

ՏՆՕՐԵՆ	Ա. ԱՌԱՔԵԼՅԱՆ		ՊԱՅՄԱՆԱԳԻՐ՝ «ԵՔ-ՊԸԱՇՁԲ-14/95-1»
ՆԳՃ	Տ. ՎԻՐԱԲՅԱՆ		ԵՐԵՎԱՆԻ Ա. ԻՍԱՀԱԿՅԱՆԻ ԿԵՆՏՐՈՆԱԿԱՆ ԳՐԱԴԱՐԱՆԻ Հ.15 ՄԱՍՆԱՃՅՈՒՂԻ ՀԻՄՆԱՆՈՐՈԳՈՒՄ
ՃԱՐՏ.	Տ. ՎԻՐԱԲՅԱՆ		

Ա. ԻՍԱՀԱԿՅԱՆԻ ԿԵՆՏՐՈՆԱԿԱՆ ԳՐԱԴԱՐԱՆ Հ.15 ՄԱՍՆԱՃՅՈՒՂ	ՓՈՒԼ	ԹԵՐԹ	ԹԵՐԹԵՐ
ՀԱՐԿԻ ՀԱՏԱԿԱԳԾԻ ՉԱՓԱԳՐՈՒԹՅՈՒՆ Մ1:100	ԱՆ	ՃԼ-6	15
	"ԱՐՄՍՏՐՈՅ" ՍՊԸ 2014թ.		

ՍԵՆՔԵՐԻ ԱՆՎԱՆՈՒՄԸ	ՀԱՏԱԿ		ՊԱՏԵՐ, ՄԻՋՆՈՐՄԵՐ		ԱՌԱՍՏԱՂ		ՇՐԻՇԱԿ	
	ՏԱՐՐԵՐ	ՄԱԿԵՐԵՍ	ՏԱՐՐԵՐ	ՄԱԿԵՐԵՍ	ՏԱՐՐԵՐ	ՄԱԿԵՐԵՍ	ՏԱՐՐԵՐ	գծ.մ
Գրապահոց 1	մանրահատակ	51.20 $մ^2$	յուղաներկ h=2.1 մ սոսնձաներկ h=0.3 մ	57.96 $մ^2$ 8.28 $մ^2$	սոսնձաներկ	51.20 $մ^2$	փայտե շրիշակ	27.6 մ
Սանհանգույց 2	խեցեսալե հատակ	1.21 $մ^2$	յուղաներկ h=2.1 մ սոսնձաներկ h=0.3 մ	5.04 $մ^2$ 0.72 $մ^2$	սոսնձաներկ	1.21 $մ^2$	—	—
Սանհանգույց 3	խեցեսալե հատակ	1.21 $մ^2$	յուղաներկ h=2.1 մ սոսնձաներկ h=0.3 մ	4.12 $մ^2$ 0.72 $մ^2$	սոսնձաներկ	1.21 $մ^2$	—	—
Աստիճանահարթակ 4	խճանկարե հատակ	10.28 $մ^2$	յուղաներկ h=1.4 մ սոսնձաներկ h=1.8 մ	18.48 $մ^2$ 23.76 $մ^2$	սոսնձաներկ	11.28 $մ^2$	փայտե շրիշակ	12.2 մ
Գրապահոց 5	մանրահատակ	21.61 $մ^2$	յուղաներկ h=3.0 մ սոսնձաներկ h=0.35 մ	40.2 $մ^2$ 4.69 $մ^2$	սոսնձաներկ	21.61 $մ^2$	փայտե շրիշակ	16.8 մ
Ընդունարան 6	մանրահատակ	10.91 $մ^2$	յուղաներկ h=3.0 մ սոսնձաներկ h=0.35 մ	12.00 $մ^2$ 1.4 $մ^2$	սոսնձաներկ	10.91 $մ^2$	փայտե շրիշակ	10.9 մ
Ընթերցասրահ 7	մանրահատակ	21.67 $մ^2$	յուղաներկ h=3.0 մ սոսնձաներկ h=0.35 մ	40.2 $մ^2$ 4.69 $մ^2$	սոսնձաներկ	21.67 $մ^2$	փայտե շրիշակ	16.8 մ
Գրասենյակ 8	մանրահատակ	13.23 $մ^2$	յուղաներկ h=3.2 մ սոսնձաներկ h=0.3 մ	48.64 $մ^2$ 4.56 $մ^2$	սոսնձաներկ	13.23 $մ^2$	փայտե շրիշակ	14.3 մ
Ընդհանուր	մանրահատակ	118.62 $մ^2$	յուղաներկ	226.64 $մ^2$	սոսնձաներկ	132.32 $մ^2$	փայտե շրիշակ	98.6 մ
	խեցեսալե հատակ	2.42 $մ^2$	սոսնձաներկ	48.82 $մ^2$				
	խճանկարե հատակ	10.28 $մ^2$						

ՀԱՐԿԵՐԻ ՍԵՆՔԵՐԻ ԸՆԴՀԱՆՈՒՐ ՏՎՅԱԼՆԵՐԻ ՆԵՐԿԱ ՎԻՃԱԿ

ՏՆՕՐԵՆ	Ա. ԱՌԱՔԵԼՅԱՆ	
ՆԳՃ	Տ. ՎԻՐԱԲՅԱՆ	
ՃԱՐՏ.	Տ. ՎԻՐԱԲՅԱՆ	

ՊԱՅՄԱՆԱԳԻՐ՝ «ԵՔ-ՊԸԱՇՁԲ-14/95-1»

ԵՐԵՎԱՆԻ Ա. ԻՍԱՀԱԿՅԱՆԻ ԿԵՆՏՐՈՆԱԿԱՆ ԳՐԱԴԱՐԱՆԻ Հ.15 ՄԱՍՆԱՃՅՈՒՂԻ ՀԻՄՆԱՆՈՐՈԳՈՒՄ

Ա. ԻՍԱՀԱԿՅԱՆԻ ԿԵՆՏՐՈՆԱԿԱՆ ԳՐԱԴԱՐԱՆ Հ.15 ՄԱՍՆԱՃՅՈՒՂ

ՀԱՐԿԵՐԻ ՍԵՆՔԵՐԻ ԸՆԴՀԱՆՈՒՐ ՏՎՅԱԼՆԵՐԻ ՆԵՐԿԱ ՎԻՃԱԿ

ՓՈՒԼ	ԹԵՐԹ	ԹԵՐԹԵՐ
ԱՆ	ՃԼ-7	15

"ԱՐՄՏՐՈՅ" ՍՊԸ 2014թ.

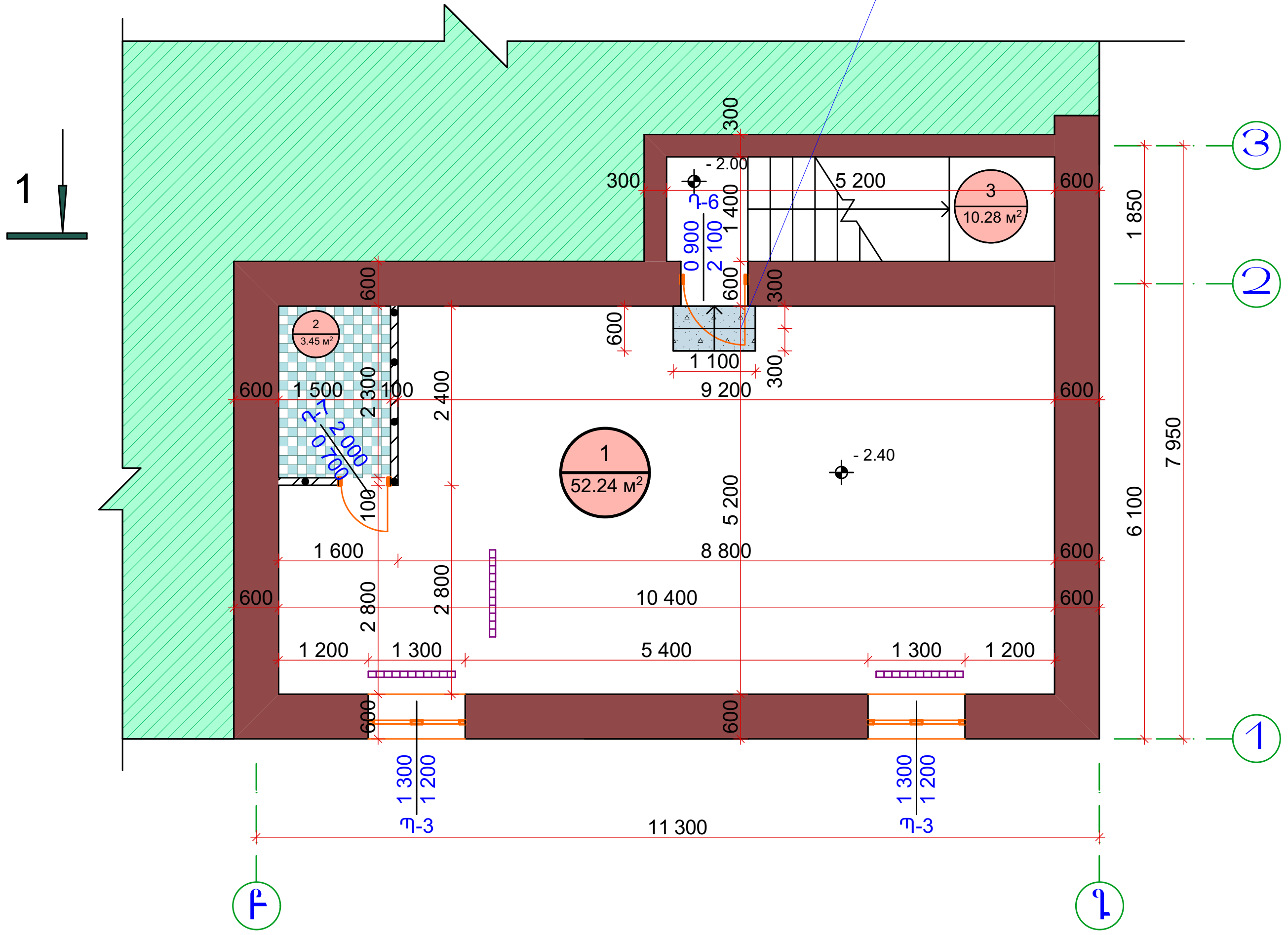

Կիսանկուղային Հարկի Վերանորոգման Հատակագիծ Մ1:100

1. Նոր տեղադրվող մետաղապլաստե պատուհաններ

Պ-3	1.3x1.2	2 հատ

2. Նոր տեղադրվող մետաղապլաստե դռներ

Դ-6	0.9x2.1	1 հատ
Դ-7	0.7x2.0	1 հատ

ԾԱՆՈԹՈՒԹՅՈՒՆ

Պատի շարը իրականացնելիս դռների բացվածքներում իրականացնել բարավոր տես բարավորի հանգույցում: Պատի շարի ամրանավորումը տես միջնորմերի հանգույցում:

Բոլոր սենյակներում նոր իրականացվող հատակների տակ իրականացնել ց/ա հարթեցնող շերտ: Նախատեսվում է փայտե դռները ու պատուհանները փոխարինել մետաղապլաստե 60 մմ 4+4 մմ ապակեփաթեթով դռներով և պատուհաններով: Փայտե պատուհանագոգերը փոխարինել նոր պլաստմասե պատուհանագոգերով: Դռները և պատուհանները պատրաստելուց առաջ կատարել նրանց էսկիզների և բացվածքների չափերի ճշտում:

Կտրվածք 1-1

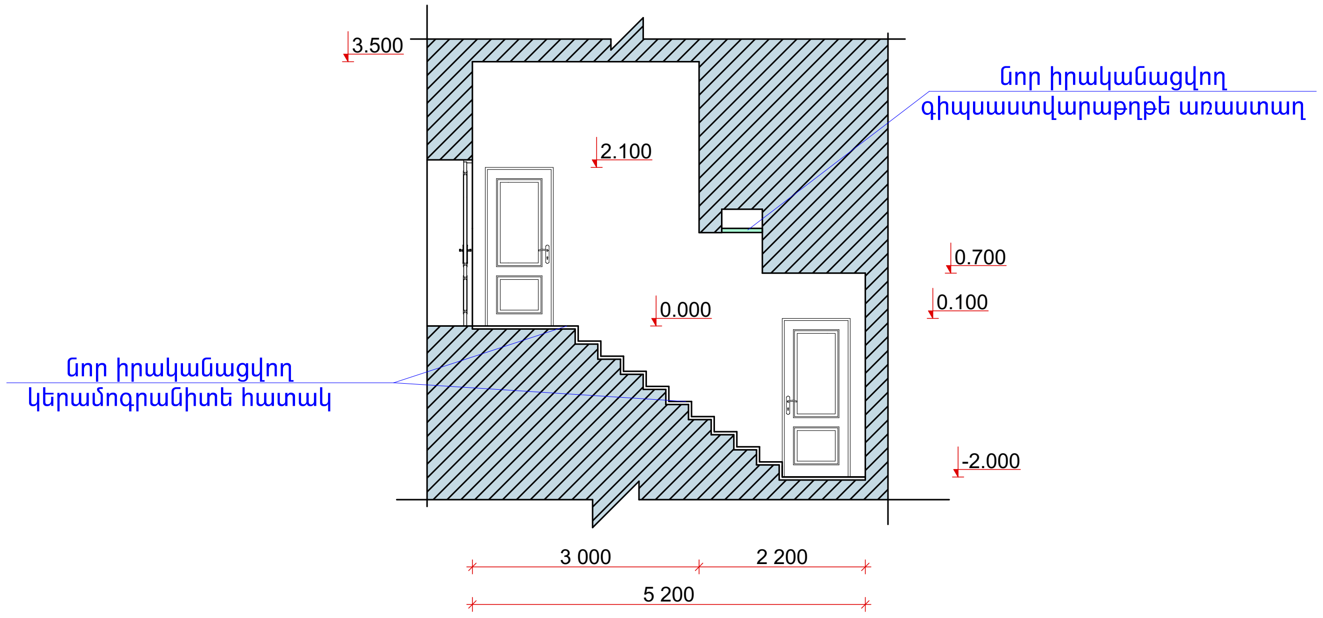

ՊԱՅՄԱՆԱԿԱՆ ՆՇԱՆՆԵՐ

- Նոր շարվող ամրանավորված պատ
- Նոր իրականացվող բետոնե աստիճանաքայլեր
- վերատեղադրվող ալյումինե ջեռուցման մարտկոց,
- օտար տարածք
- Նոր իրականացվող խեցեսալե հատակ

ԾԱՆՈԹՈՒԹՅՈՒՆ

Մինչև հատակների իրականացում տեղադրել բոլոր ինժեներական կոմունիկացիաները:

ՏՆՕՐԵՆ	Ա. ԱՌԱՔԵԼՅԱՆ		ՊԱՅՄԱՆԱԳԻՐ՝ «ԵՔ-ՊԸԱՇՁԲ-14/95-1»		
ՆԳՃ	Տ. ՎԻՐԱԲՅԱՆ		ԵՐԵՎԱՆԻ Ա. ԻՍԱՀԱԿՅԱՆԻ ԿԵՆՏՐՈՆԱԿԱՆ ԳՐԱԴԱՐԱՆԻ Հ.15 ՄԱՍՆԱՃՅՈՒՂԻ ՀԻՄՆԱՆՈՐՈԳՈՒՄ		
ՃԱՐՏ.	Տ. ՎԻՐԱԲՅԱՆ				
			Ա. ԻՍԱՀԱԿՅԱՆԻ ԿԵՆՏՐՈՆԱԿԱՆ ԳՐԱԴԱՐԱՆ Հ.15 ՄԱՍՆԱՃՅՈՒՂ	ՓՈՒԼ	ԹԵՐԹ / ԹԵՐԹԵՐ
			ԿԻՍԱՆԿՈՒՂԱՅԻՆ ՀԱՐԿԻ ՎԵՐԱՆՈՐՈԳՄԱՆ ՀԱՏԱԿԱԳԻԾ Մ1:100	ԱՆ	ՃԼ-8 / 15
				"ԱՐՄՍՏՐՈՅ" ՍՊԸ 2014թ.	

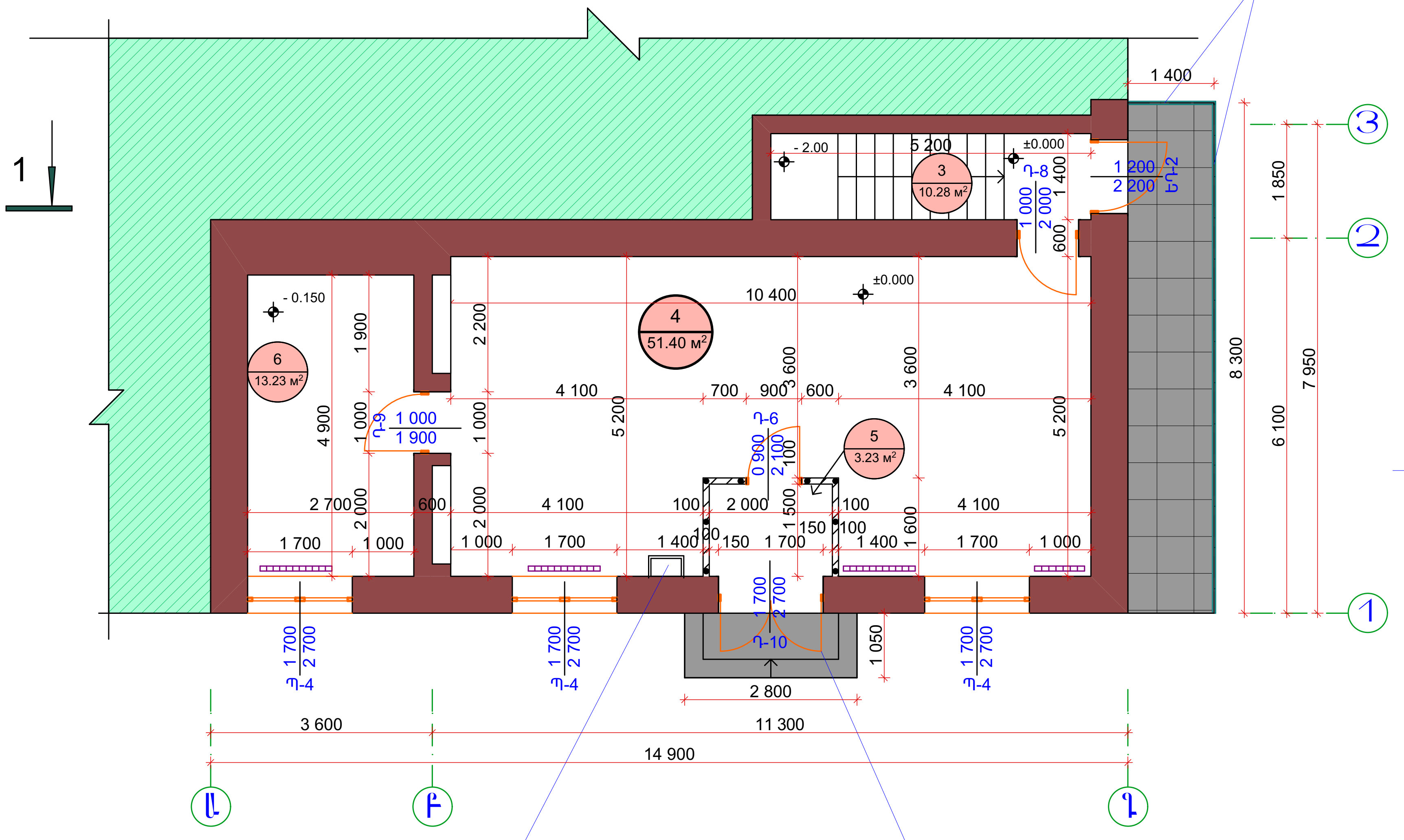

ՀԱՐԿԻ ՎԵՐԱՆՈՐՈԳՄԱՆ ՀԱՏԱԿԱԳԻԾ Մ1:100

Կտրվածք 1-1

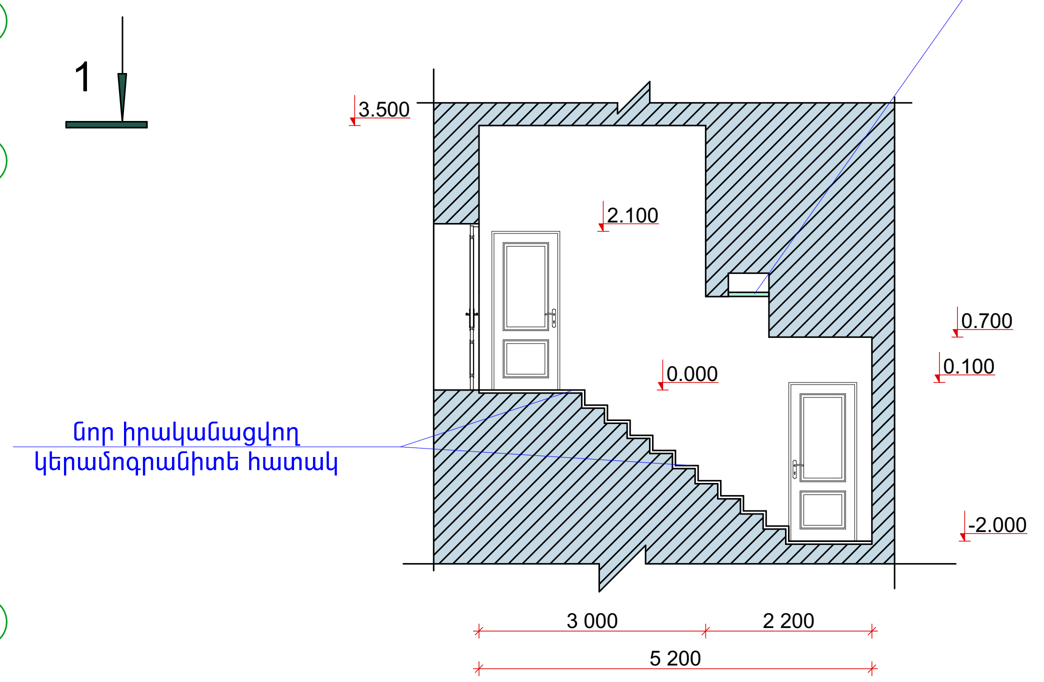

1. նոր տեղադրվող մետաղապլաստե պատուհաններ

Պ-4	1.7x2.1	3 հատ

2. նոր տեղադրվող մետաղապլաստե դռներ

Դ-6	0.9x2.1	1 հատ
Դ-8	1.0x2.0	1 հատ
Դ-9	1.0x1.9	1 հատ
Դ-10	1.7x2.7	1 հատ
ԵԴ-2	1.2x2.2	1 հատ

ԾԱՆՈԹՈՒԹՅՈՒՆ

Պատի շարը իրականացնելիս դռների բացվածքներում իրականացնել բարավոր տես բարավորի հանգույցում: Պատի շարի ամրանավորումը տես միջնորմերի հանգույցում:

Բոլոր սենյակներում նոր իրականացվող հատակների տակ իրականացնել ց/ա հարթեցնող շերտ: Նախատեսվում է փայտե դռները ու պատուհանները փոխարինել մետաղապլաստե 60 մմ 4+4 մմ ապակեփաթեթով դռներով և պատուհաններով: Փայտե պատուհանագոգերը փոխարինել նոր պլաստմասե պատուհանագոգերով: Դռները և պատուհանները պատրաստելուց առաջ կատարել նրանց էսկիզների և բացվածքների չափերի ճշտում:

ՊԱՅՄԱՆԱԿԱՆ ՆՇԱՆՆԵՐ

- նոր շարվող ամրանավորված պատ
- բազալտե երեսապատման սալիկներ
- վերատեղադրվող ալյումինե ջեռուցման մարտկոց,
- օտար տարածք
- նոր իրականացվող խեցեսալե հատակ

ԾԱՆՈԹՈՒԹՅՈՒՆ

Մինչև հատակների իրականացում տեղադրել բոլոր ինժեներական կոմունիկացիաները:

ՏՆՕՐԵՆ	Ա. ԱՌԱՔԵԼՅԱՆ		ՊԱՅՄԱՆԱԳԻՐ՝ «ԵՔ-ՊԸԱՇՁԲ-14/95-1»		
ՆԳՃ	Տ. ՎԻՐԱԲՅԱՆ		ԵՐԵՎԱՆԻ Ա. ԻՍԱՀԱԿՅԱՆԻ ԿԵՆՏՐՈՆԱԿԱՆ ԳՐԱԴԱՐԱՆԻ Հ.15 ՄԱՍՆԱՃՅՈՒՂԻ ՀԻՄՆԱՆՈՐՈԳՈՒՄ		
ՃԱՐՏ.	Տ. ՎԻՐԱԲՅԱՆ				
			Ա. ԻՍԱՀԱԿՅԱՆԻ ԿԵՆՏՐՈՆԱԿԱՆ ԳՐԱԴԱՐԱՆ Հ.15 ՄԱՍՆԱՃՅՈՒՂ	ՓՈՒԼ	ԹԵՐԹ	ԹԵՐԹԵՐ
			ՀԱՐԿԻ ՎԵՐԱՆՈՐՈԳՄԱՆ ՀԱՏԱԿԱԳԻԾ Մ1:100	ԱՆ	ՃԼ-9	15
				"ԱՐՄՍՏՐՈՅ" ՍՊԸ 2014թ.		

ՍԵՆՔԵՐԻ ԱՆՎԱՆՈՒՄԸ	ՀԱՏԱԿ		ՊԱՏԵՐ, ՄԻՋՆՈՐՄԵՐ		ԱՌԱՍՏԱՂ		ՇՐԻՃԱԿ	
	ՏԱՐՐԵՐ	ՄԱԿԵՐԵՍ	ՏԱՐՐԵՐ	ՄԱԿԵՐԵՍ	ՏԱՐՐԵՐ	ՄԱԿԵՐԵՍ	ՏԱՐՐԵՐ	գծ.մ
Գրապահոց 1	կերամոգրանիտե հատակ	52.24 մ^2	յուղաներկ h=1.5 մ լատեքս h=0.9 մ	47.40 մ^2 28.44 մ^2	լատեքս	52.24 մ^2	կերամոգրանիտե շրիշակ 10 սմ	31.6 մ
Սանհանգույց 2	խեցեսալե հատակ	3.45 մ^2	կերամիկական սալիկ h=1.5 մ լատեքս h=0.9 մ	11.40 մ^2 6.84 մ^2	կախովի առաստաղ ՊՎՔ նյութից	4.80 մ^2	—	—
Աստիճանավանդակ 3	կերամոգրանիտե հատակ	11.28 մ^2	յուղաներկ h=1.5 մ լատեքս h=1.7 մ	20.48 մ^2 29.92 մ^2	լատեքս	11.28 մ^2	կերամոգրանիտե շրիշակ 10 սմ	13.2 մ
Ընթերցասրահ 4	կերամոգրանիտե հատակ	51.40 մ^2	յուղաներկ h=1.5 մ լատեքս h=1.85 մ	51.60 մ^2 63.64 մ^2	լատեքս	51.40 մ^2	կերամոգրանիտե շրիշակ 10 սմ	34.4 մ
Նախասրահ 5	կերամոգրանիտե հատակ	3.23 մ^2	յուղաներկ h=1.5 մ լատեքս h=1.85 մ	10.50 մ^2 12.95 մ^2	լատեքս	3.23 մ^2	կերամոգրանիտե շրիշակ 10 սմ	6.7 մ
Գրասենյակ 6	կերամոգրանիտե հատակ	13.23 մ^2	յուղաներկ h=1.5 մ լատեքս h=2.0 մ	22.80 մ^2 30.40 մ^2	լատեքս	13.23 մ^2	կերամոգրանիտե շրիշակ 10 սմ	15.2 մ
Ընդհանուր	կերամոգրանիտե հատակ	131.38 մ^2	յուղաներկ	152.78 մ^2	կախովի առաստաղ ՊՎՔ նյութից	4.80 մ^2	կերամոգրանիտե շրիշակ 10 սմ	101.1 մ
			լատեքս	172.19 մ^2				
	խեցեսալե հատակ	3.45 մ^2	կերամիկական սալիկ	11.40 մ^2	լատեքս	131.38 մ^2		

ՀԱՐԿԵՐԻ ՍԵՆՔԵՐԻ ՎԵՐԱՆՈՐՈԳՄԱՆ ԸՆԴՀԱՆՈՒՐ ՏՎՅԱԼՆԵՐԸ

ՈՒՇԱԴՐՈՒԹՅՈՒՆ
Սանհանգույցի առաստաղը իրականացնել կախովի ՊՎՔ նյութից, կերամիկական սալիկների և պատերի գույների ընտրությունը կատարել պատվիրատուի համաձայնությամբ

ՏՆՕՐԵՆ	Ա. ԱՌԱՔԵԼՅԱՆ	ՊԱՅՄԱՆԱԳԻՐ՝ «ԵՔ-ՊԸԱՇՁԲ-14/95-1»
ՆԳճ	Տ. ՎԻՐԱԲՅԱՆ	ԵՐԵՎԱՆԻ Ա. ԻՍԱՀԱԿՅԱՆԻ ԿԵՆՏՐՈՆԱԿԱՆ ԳՐԱԴԱՐԱՆԻ Հ.15 ՄԱՍՆԱՃՅՈՒՂԻ ՀԻՄՆԱՆՈՐՈԳՈՒՄ
ճԱՐՏ.	Տ. ՎԻՐԱԲՅԱՆ	

	ՓՈՒԼ	ԹԵՐԹ	ԹԵՐԹԵՐ
Ա. ԻՍԱՀԱԿՅԱՆԻ ԿԵՆՏՐՈՆԱԿԱՆ ԳՐԱԴԱՐԱՆ Հ.15 ՄԱՍՆԱՃՅՈՒՂ			
ՀԱՐԿԵՐԻ ՍԵՆՔԵՐԻ ՎԵՐԱՆՈՐՈԳՄԱՆ ԸՆԴՀԱՆՈՒՐ ՏՎՅԱԼՆԵՐԸ	ԱՆ	ճԼ-10	15
	"ԱՐՄՍՏՐՈՅ" ՍՊԸ 2014թ.		

Կտրվածք 1-1

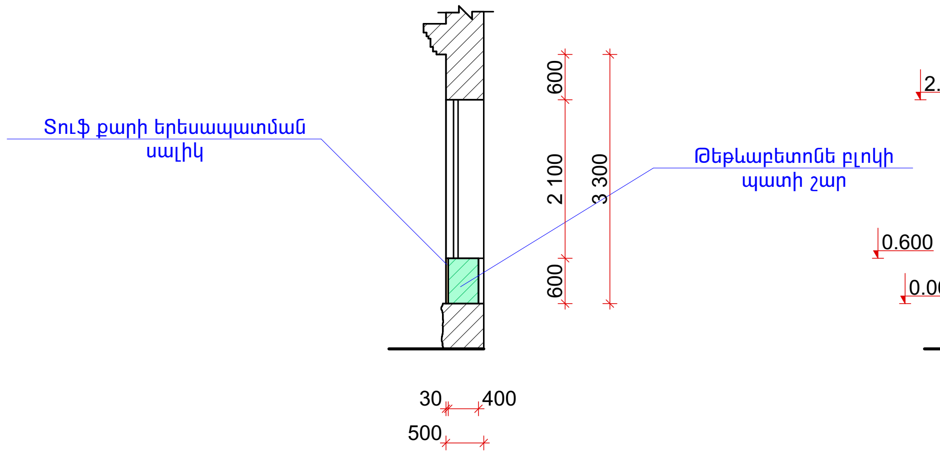

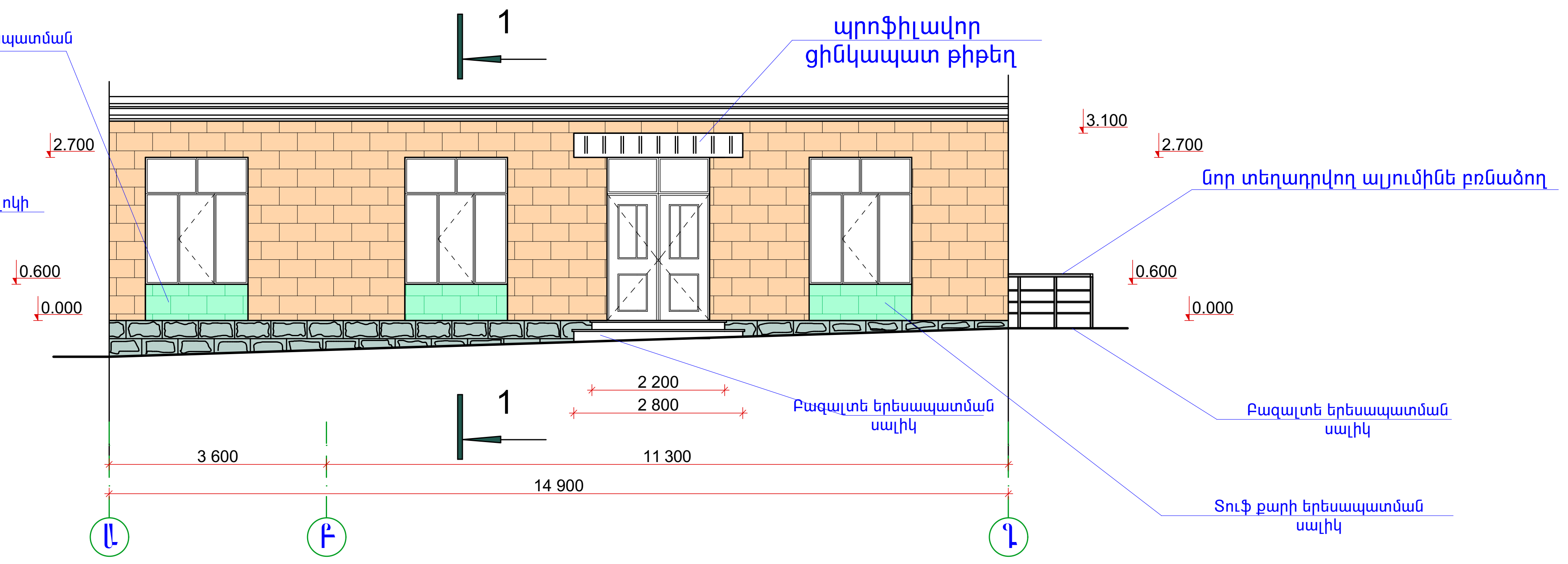

Ճակատ ըստ «1» առանցքի Մ1:100

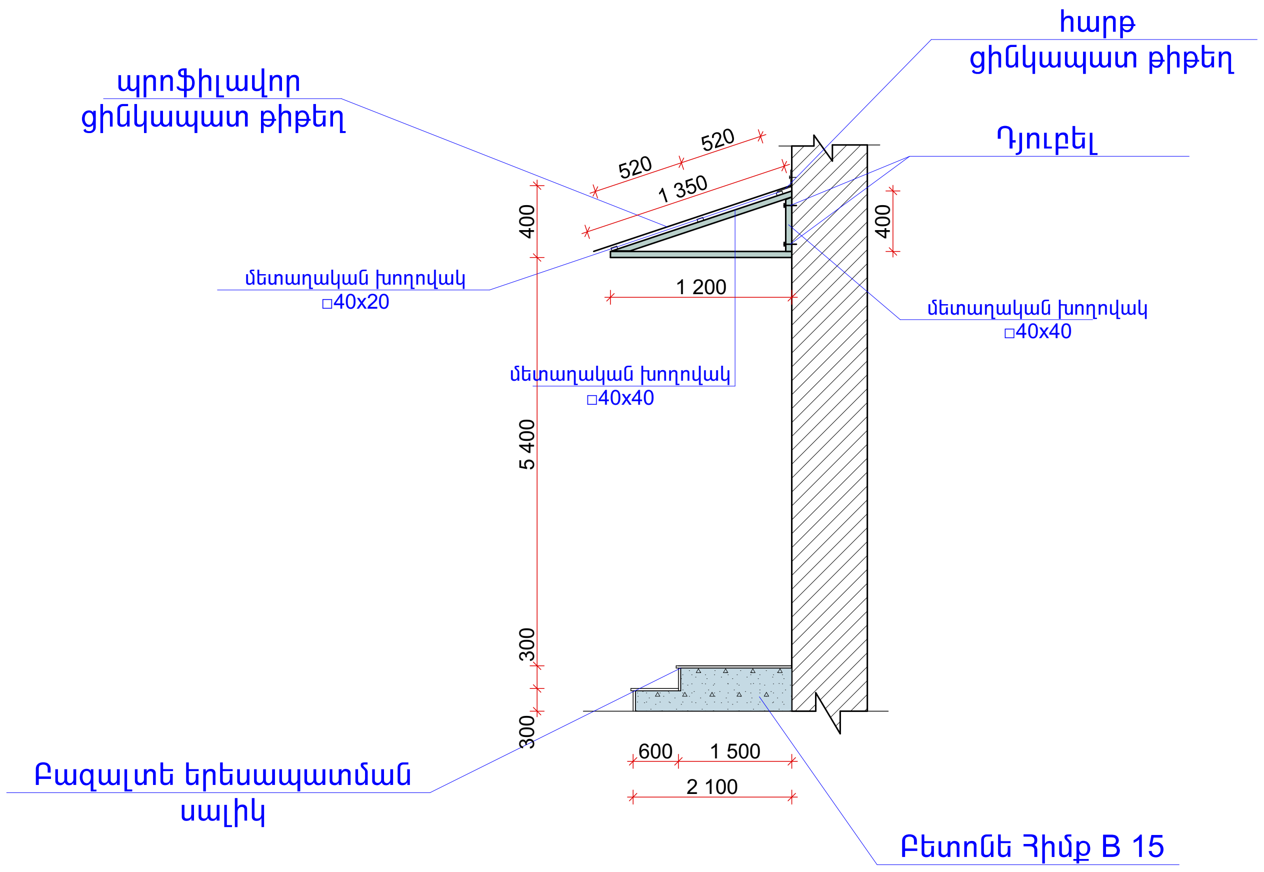

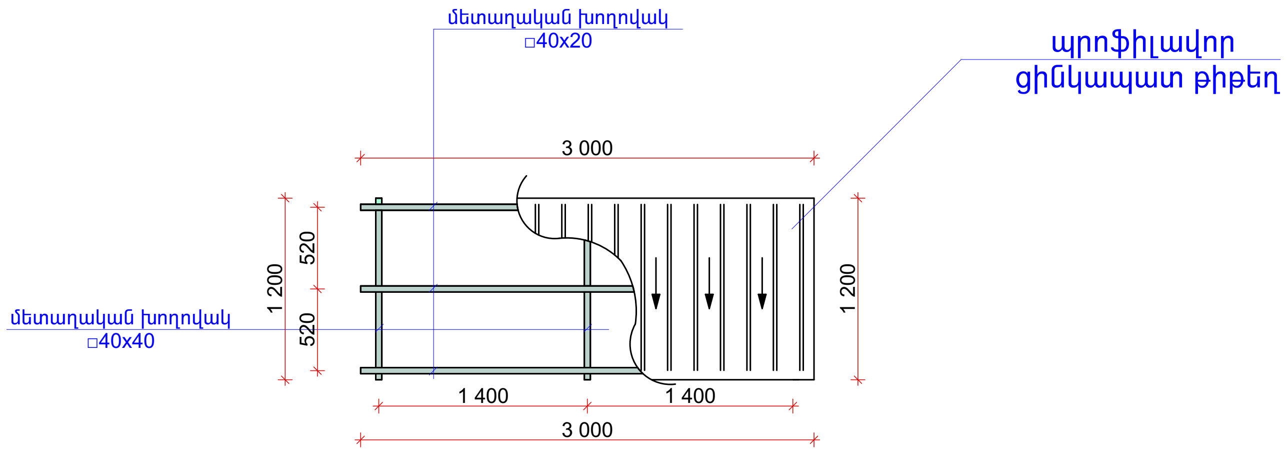

Մուտքի ծածկարանի հանգույց Մ1:50

ՏՆՕՐԵՆ	Ա. ԱՌԱՔԵԼՅԱՆ		ՊԱՅՄԱՆԱԳԻՐ՝ «ԵՔ-ՊԸԱԾՁԲ-14/95-1»
ՆԳՃ	Տ. ՎԻՐԱԲՅԱՆ		ԵՐԵՎԱՆԻ Ա. ԻՍԱՀԱԿՅԱՆԻ ԿԵՆՏՐՈՆԱԿԱՆ ԳՐԱԴԱՐԱՆԻ Հ.15 ՄԱՄՆԱՃՅՈՒՂԻ ՀԻՄՆԱՆՈՐՈԳՈՒՄ
ՃԱՐՏ.	Տ. ՎԻՐԱԲՅԱՆ		

Ա. ԻՍԱՀԱԿՅԱՆԻ ԿԵՆՏՐՈՆԱԿԱՆ ԳՐԱԴԱՐԱՆ Հ.15 ՄԱՄՆԱՃՅՈՒՂ	ՓՈՒԼ	ԹԵՐԹ	ԹԵՐԹԵՐ
ՃԱԿԱՏ ԸՍՏ «1» ԱՌԱՆՑՔԻ Մ1:100, ՄՈՒՏՔԻ ԾԱԾԿԱՐԱՆԻ ՀԱՆԳՈՒՅՑ Մ1:50	ԱՆ	ՃԼ-11	15
	"ԱՐՄՏԵՐՈՅ" ՍՊԸ 2014թ.		

ՈՒՇԱԴՐՈՒԹՅՈՒՆ
L-ը ալյումինե բռնաձողի երկարությունն է , տես հատակագծում

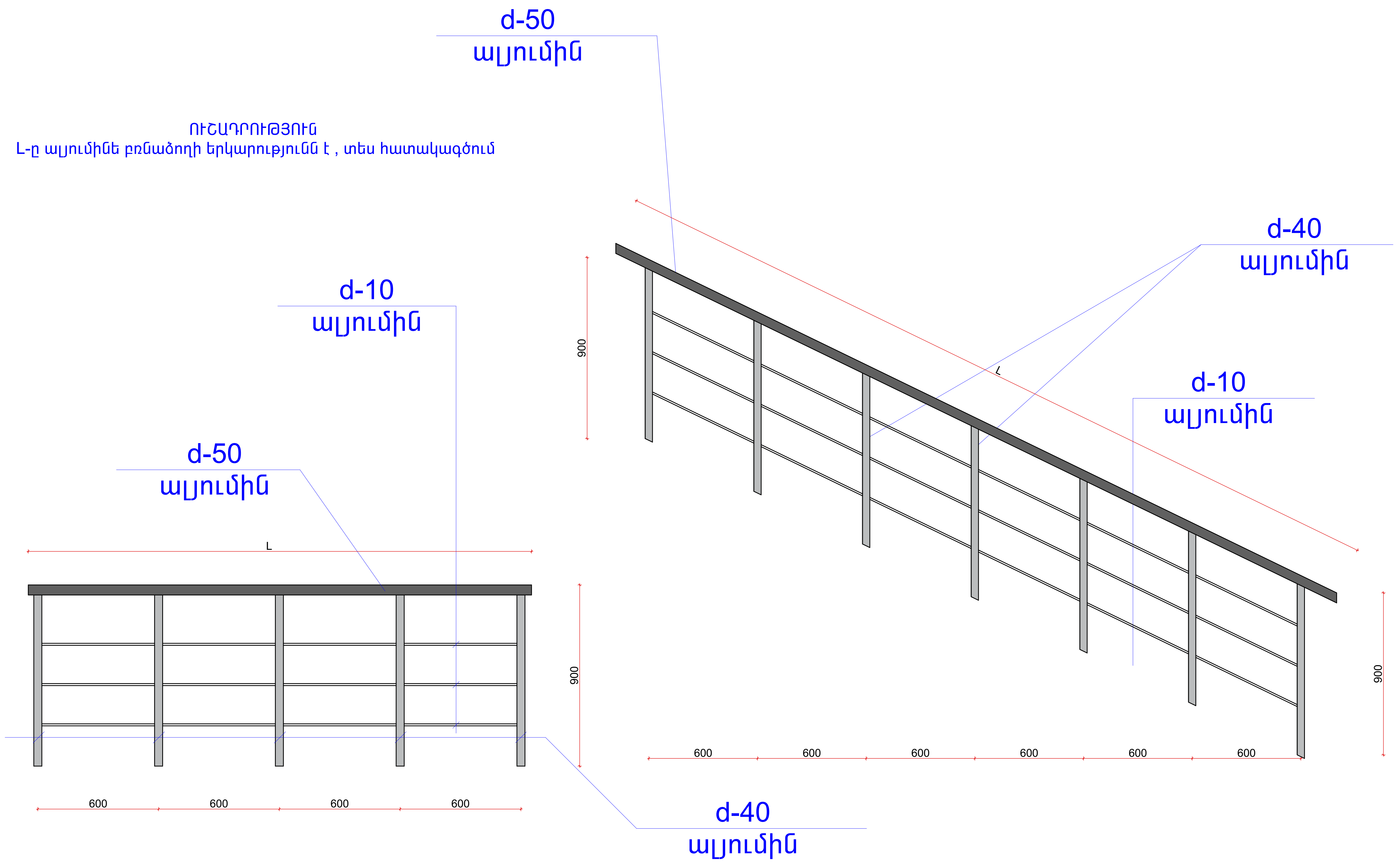

ԱԼՅՈՒՄԻՆԵ ԲՌՆԱԿՆԵՐԻ ՀԱՆԳՈՒՅՑ Մ1:20

ՏՆՕՐԵՆ	Ա. ԱՌԱՔԵԼՅԱՆ		ՊԱՅՄԱՆԱԳԻՐ՝ «ԵՔ-ՊԸԱՇՁԲ-14/95-1»		
ՆԳՃ	Տ. ՎԻՐԱԲՅԱՆ		ԵՐԵՎԱՆԻ Ա. ԻՍԱՀԱԿՅԱՆԻ ԿԵՆՏՐՈՆԱԿԱՆ ԳՐԱԴԱՐԱՆԻ Հ.15 ՄԱՍՆԱՃՅՈՒՂԻ ՀԻՄՆԱՆՈՐՈԳՈՒՄ		
ՃԱՐՏ.	Տ. ՎԻՐԱԲՅԱՆ				
			Ա. ԻՍԱՀԱԿՅԱՆԻ ԿԵՆՏՐՈՆԱԿԱՆ ԳՐԱԴԱՐԱՆ Հ.15 ՄԱՍՆԱՃՅՈՒՂ	ՓՈՒԼ	ԹԵՐԹ	ԹԵՐԹԵՐ
			ԱԼՅՈՒՄԻՆԵ ԲՌՆԱԿՆԵՐԻ ՀԱՆԳՈՒՅՑ Մ1:20	ԱՆ	ՃԼ-12	15
				"ԱՐՄՍՏՐՈՅ" ՍՊԸ 2014թ.		

Ապամոնտաժվող փայտե և ալյումին դռներ ու պատուհաններ			
	Անվանում	Քանակ հատ	Չափ մմ
1	Պ-1	2	1300x1200
2	Պ-2	3	1700x2700
3	Դ-1	3	900x2100
4	Դ-2	2	800x2000
5	Դ-3	1	1000x2000
6	Դ-4	1	1000x1900
7	Դ-5	1	1700x2700
Նոր տեղադրվող մետաղապլաստե դռներ և պատուհաններ			
1	Պ-3	2	1300x1200
2	Պ-4	3	1700x2100
3	Դ-6	2	900x2100
4	Դ-7	1	700x2000
5	Դ-8	1	1000x2000
6	Դ-9	1	1000x1900
7	Դ-10	1	1700x2700
Նոր տեղադրվող մետաղական մուտքի դուռ			
1	ԵԴ-2	1	1200x2200

Պ - 3

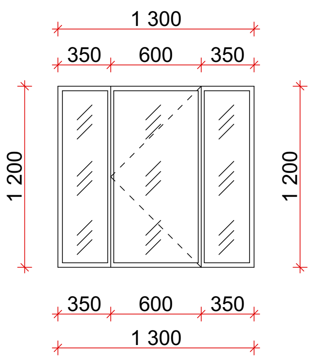

Պ - 4

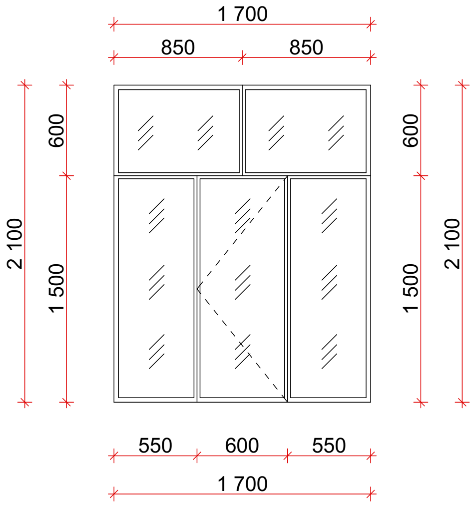

Դ - 6

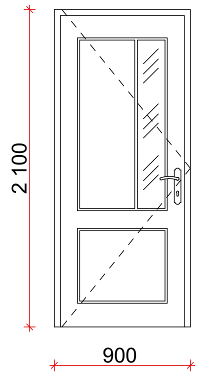

Դ - 7

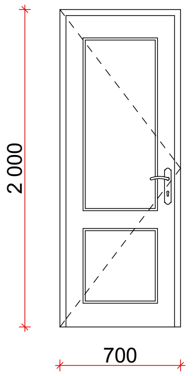

Դ - 8

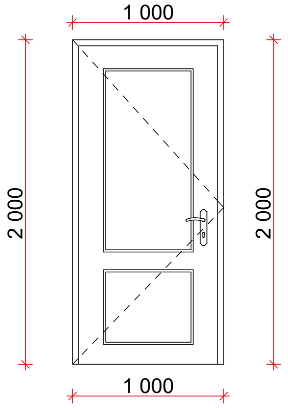

Դ - 9

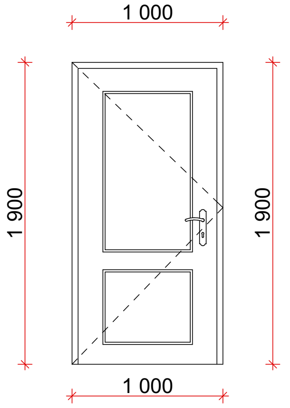

Դ - 11

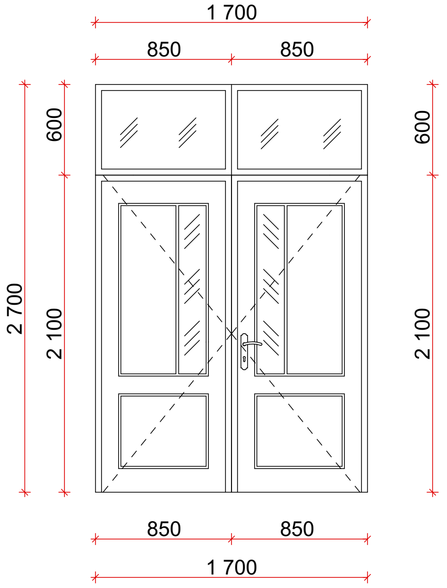

ԵԴ - 2

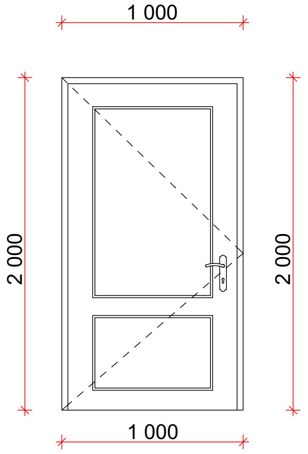

ԾԱՆՈԹՈՒԹՅՈՒՆ

Նախատեսվում է փայտե և ալյումինե դռները ու պատուհանները փոխարինել մետաղապլաստե 60 մմ 4+4 մմ ապակեփաթեթով դռներով և պատուհաններով: Նախատեսվում է մուտքի դուռը փոխարինել մետաղական դռով: Դռները և պատուհանները պատրաստելուց առաջ կատարել նրանց է սկիզների և բացվածքների չափերի ճշտում:

ՏԵՂԱԴՐՎՈՂ ԴՌՆԵՐԻ ԵՎ ՊԱՏՈՒՀԱՆՆԵՐԻ ՀԱՏԱԿԱԳԻԾ Մ1:50

ՏՆՕՐԵՆ	Ա. ԱՌԱՔԵԼՅԱՆ		ՊԱՅՄԱՆԱԳԻՐ՝ «ԵՔ-ՊԸԱՇՁԲ-14/95-1»
ՆԳՃ	Տ. ՎԻՐԱԲՅԱՆ		ԵՐԵՎԱՆԻ Ա. ԻՍԱՀԱԿՅԱՆԻ ԿԵՆՏՐՈՆԱԿԱՆ ԳՐԱԴԱՐԱՆԻ Հ.15 ՄԱՍՆԱՃՅՈՒՂԻ ՀԻՄՆԱՆՈՐՈԳՈՒՄ
ՃԱՐՏ.	Տ. ՎԻՐԱԲՅԱՆ		
			Ա. ԻՍԱՀԱԿՅԱՆԻ ԿԵՆՏՐՈՆԱԿԱՆ ԳՐԱԴԱՐԱՆ Հ.15 ՄԱՍՆԱՃՅՈՒՂ / ՓՈՒԼ: ԱՆ / ԹԵՐԹ: ՃԼ-13 / ԹԵՐԹԵՐ: 15
			ՏԵՂԱԴՐՎՈՂ ԴՌՆԵՐԻ ԵՎ ՊԱՏՈՒՀԱՆՆԵՐԻ ՀԱՏԱԿԱԳԻԾ Մ1:50
			"ԱՐՄՍՏՐՈՅ" ՍՊԸ 2014թ.

Պատուհանների Արտաքին Տեսք

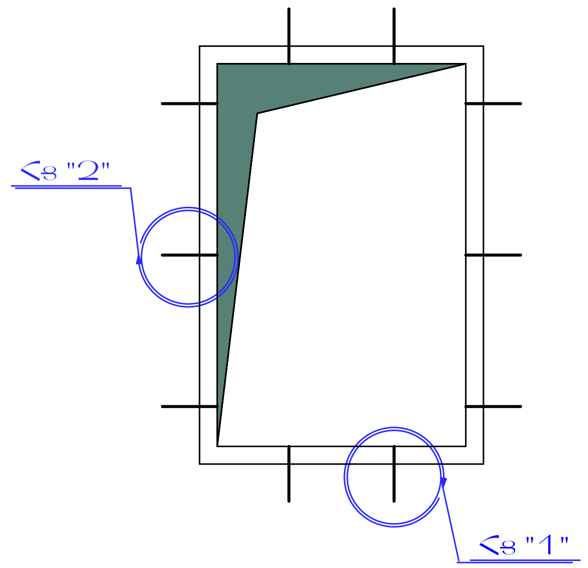

Դռների Արտաքին Տեսք

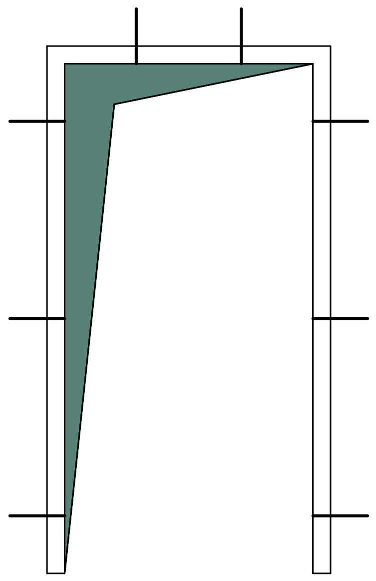

Հանգույց "2"

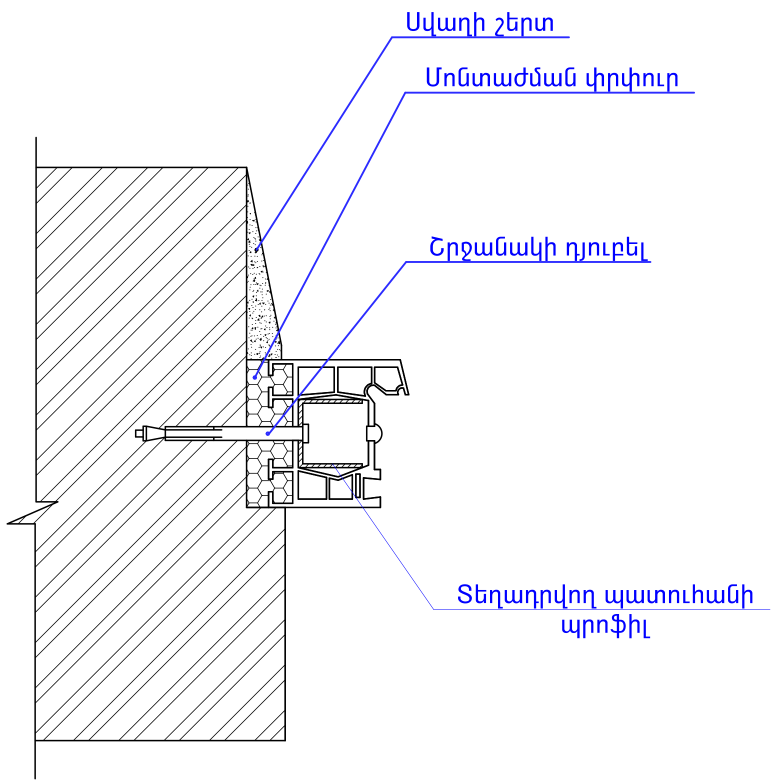

Հանգույց "1"

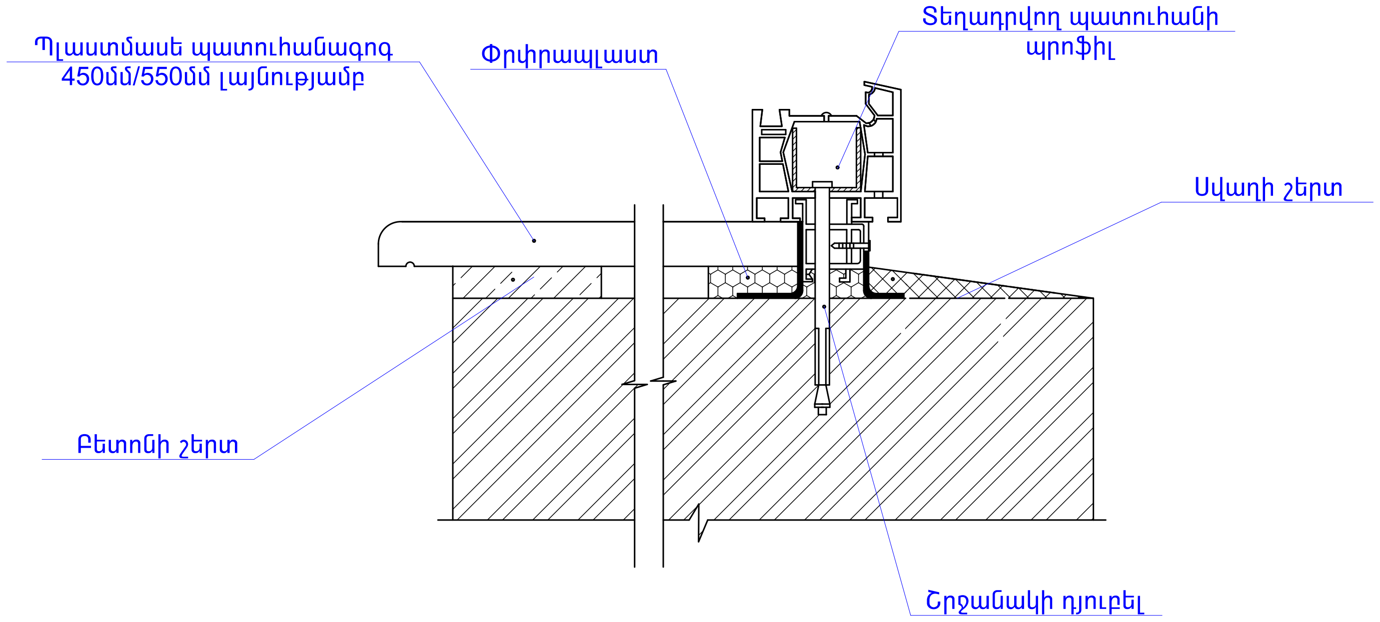

ՏՆՕՐԵՆ	Ա. ԱՌԱՔԵԼՅԱՆ		ՊԱՅՄԱՆԱԳԻՐ՝ «ԵՔ-ՊԸԱՇՁԲ-14/95-1»		
ՆԳճ	Տ. ՎԻՐԱԲՅԱՆ		ԵՐԵՎԱՆԻ Ա. ԻՍԱՀԱԿՅԱՆԻ ԿԵՆՏՐՈՆԱԿԱՆ ԳՐԱԴԱՐԱՆԻ Հ.15 ՄԱՍՆԱՃՅՈՒՂԻ ՀԻՄՆԱՆՈՐՈԳՈՒՄ		
ճԱՐՏ.	Տ. ՎԻՐԱԲՅԱՆ				
			Ա. ԻՍԱՀԱԿՅԱՆԻ ԿԵՆՏՐՈՆԱԿԱՆ ԳՐԱԴԱՐԱՆ Հ.15 ՄԱՍՆԱՃՅՈՒՂ	ՓՈՒԼ	ԹԵՐԹ	ԹԵՐԹԵՐ
			ԴՌՆԵՐԻ ԵՎ ՊԱՏՈՒՀԱՆՆԵՐԻ ՏԵՂԱԴՐՄԱՆ ՀԱՆԳՈՒՅՑ	ԱՆ	ճԼ-14	15
				"ԱՐՄՍՏՐՈՅ" ՍՊԸ 2014թ.		

Միջնորմի Իրականացում

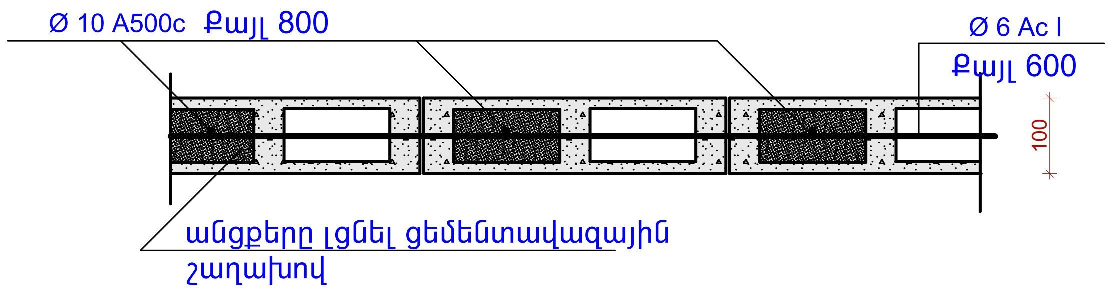

Միջնորմի Կցումը Սյան Կամ Պատի Հետ

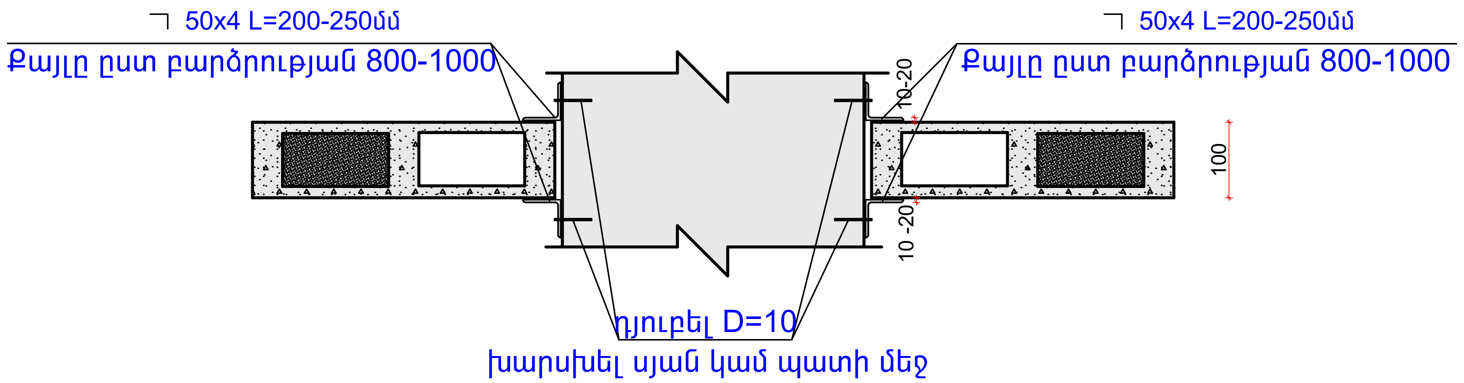

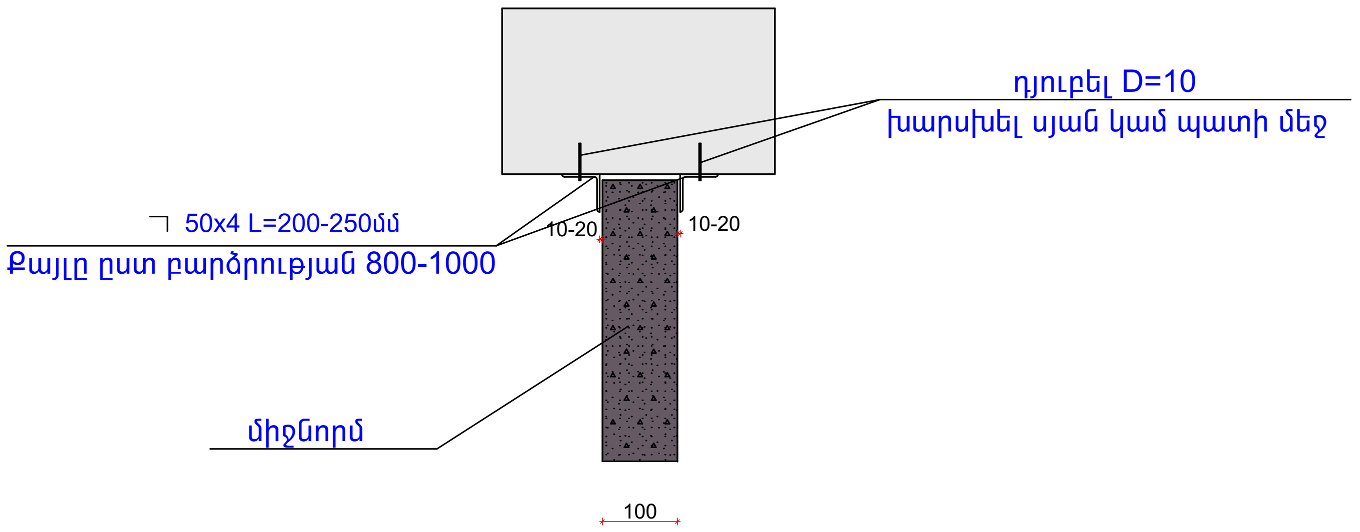

Բարավոր Մ1:20

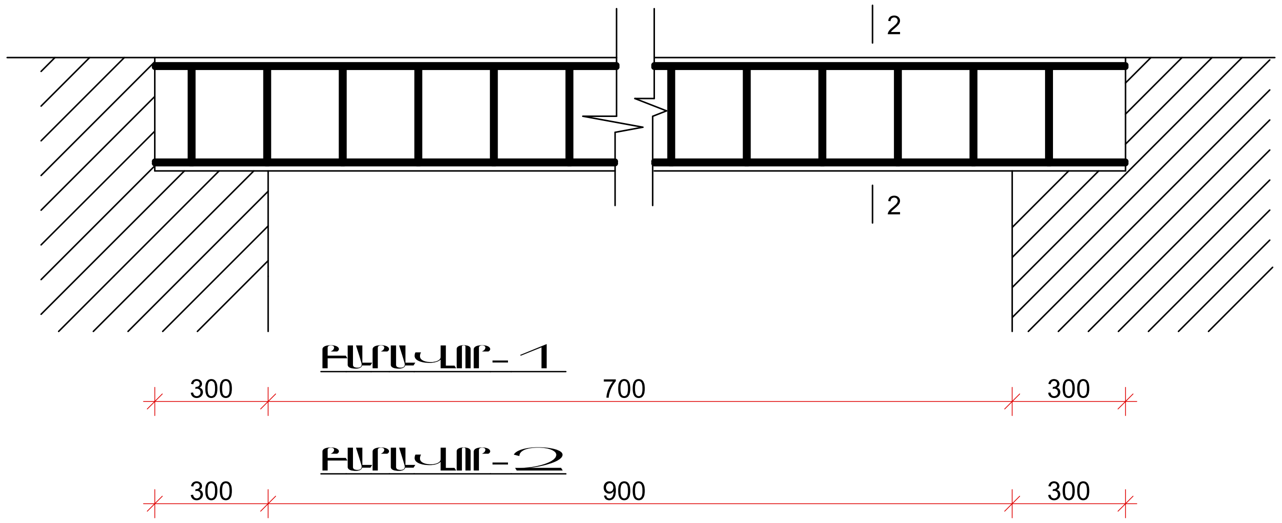

Դիրք 2

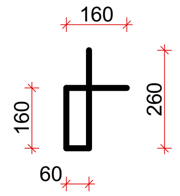

2-2

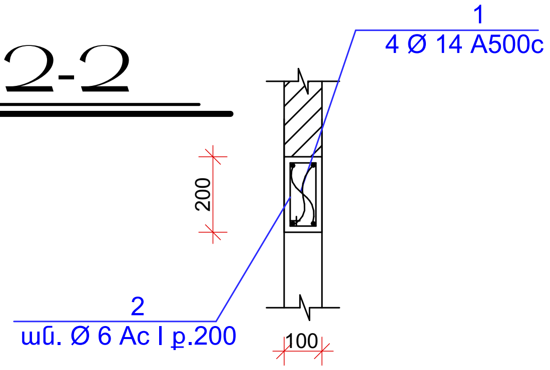

ԾԱՆՈԹՈՒԹՅՈՒՆ

1. ԲԼՈԿՆԵՐՈՎ ԲՈԼՈՐ ՄԻՋՆՈՐՄՆԵՐԸ ՇԱՐԵԼՈՒՑ ՆԱԽԱՏԵՍԵԼ ԿԱՐԱՆՆԵՐ՝ ԲԼՈԿՆԵՐԻ ԵՎ ՈՒՂՂԱՁԻԳ ԿՈՆՍՏՐՈՒԿՑԻԱՆԵՐԻ ՄԻՋԵՎ ԻՐԱԿԱՆԱՑՆԵԼ 10-20ՄՄ-ՈՑ ԿԱՐԱՆՆԵՐ, ԻՍԿ ԲԼՈԿՆԵՐԻ ԵՎ ՀՈՐԻԶՈՆԱԿԱՆ ԿՈՆՍՏՐՈՒԿՑԻԱՆԵՐԻ ՄԻՋԵՎ - 10-20ՄՄ-ՈՑ ԿԱՐԱՆՆԵՐ:
2. ՈՒՂՂԱՁԻԳ ԵՎ ՀՈՐԻԶՈՆԱԿԱՆ ԿԱՐԱՆՆԵՐԸ ՄԻՋՆՈՐՄՆԵՐԻ ԱՄԲՈՂՋ ՀԱՍՏՈՒԹՅԱՄԲ ԼՑՆԵԼ ԷԼԱՍՏԻԿ ՆՅՈՒԹՈՎ՝ ԹԱՂԻՔ ԿԱՄ ՓՐՓՐԱՊԼԱՍՏ:
3. ԲԼՈԿՆԵՐԻ ՇԱՐՆ ԻՐԱԿԱՆԱՑՆԵԼ B10 ԴԱՍԻ ՑԵՄԵՆՏ-ԱՎԱԶԵ ՇԱՂԱԽՈՎ:
4. ՍՅՈՒՆԵՐԻ, ՊԱՏԵՐԻ ԵՎ ԾԱԾԿԻ ՄԵՋ ՆԱԽԱՏԵՍՎԱԾ ԵՆ Φ10 մմ ԱՆՑՔԵՐ:
5. ՄԻՋՆՈՐՄՆԵՐԻ ԻՐԱՐ ՀԵՏ ԲՈԼՈՐ ՀԱՏՄԱՆ ՀԱՏՎԱԾՆԵՐՈՒՄ, ԻՆՉՊԵՍ ՆԱԵՎ ԵԶՐԵՐՈՒՄ ԵՎ ԲԱՑՎԱԾՔՆԵՐԻ ԵՐԿՈՒ ԿՈՂՄԻՑ ԱՆՊԱՅՄԱՆ ՏԵՂԱԴՐԵԼ ԱՄՐԱՆԱՁՈՂԵՐԸ ԵՎ ԼՑՆԵԼ B10 ԴԱՍԻ ՑԵՄԵՆՏ-ԱՎԱԶԵ ՇԱՂԱԽՈՎ:
6. ՈՒՂՂԱՁԻԳ ԱՄՐԱՆԻ ԵՐԿԱՐՈՒԹՅՈՒՆԸ ՍՏԱՆԱԼ ՄԱԿԱԲԵՐՄԱՄԲ՝ ՓԱԹԱԹԵԼՈՎ ՊՈՂՊԱՏԵ ԼԱՐՈՎ:
7. ԱՆՑՔԵՐԸ ՆԵՐԱՐԿԵԼ ՑԵՄԵՆՏ-ԱՎԱԶԱՅԻՆ ՇԱՂԱԽՈՎ:
8. ՄԻՋՆՈՐՈՄՆԵՐԻ ՄԱԿԵՐԵՍՆԵՐԸ ՆԱՅԵԼ ՍՈՒՅՆ ՆԱԽԱԳԾԻ ՃԱՐՏԱՐԱՊԵՏԱԿԱՆ ՄԱՍՈՒՄ:

ՏՆՕՐԵՆ	Ա. ԱՌԱՔԵԼՅԱՆ		ՊԱՅՄԱՆԱԳԻՐ՝ «ԵՔ-ՊԸԱՇՁԲ-14/95-1»		
ՆԳճ	Տ. ՎԻՐԱԲՅԱՆ		ԵՐԵՎԱՆԻ Ա. ԻՍԱՀԱԿՅԱՆԻ ԿԵՆՏՐՈՆԱԿԱՆ ԳՐԱԴԱՐԱՆԻ Հ.15 ՄԱՍՆԱՃՅՈՒՂԻ ՀԻՄՆԱՆՈՐՈԳՈՒՄ		
ՃԱՐՏ.	Տ. ՎԻՐԱԲՅԱՆ				
			Ա. ԻՍԱՀԱԿՅԱՆԻ ԿԵՆՏՐՈՆԱԿԱՆ ԳՐԱԴԱՐԱՆ Հ.15 ՄԱՍՆԱՃՅՈՒՂ	ՓՈՒԼ	ԹԵՐԹ	ԹԵՐԹԵՐ
			ՄԻՋՆՈՐՄԵՐԻ ՀԱՆԳՈՒՅՑ, ԲԱՐԱՎՈՐԻ ՀԱՆԳՈՒՅՑ Մ1:20	ԱՆ	ՃԼ-15	15
				"ԱՐՄՍՏՐՈՅ" ՍՊԸ 2014թ.		

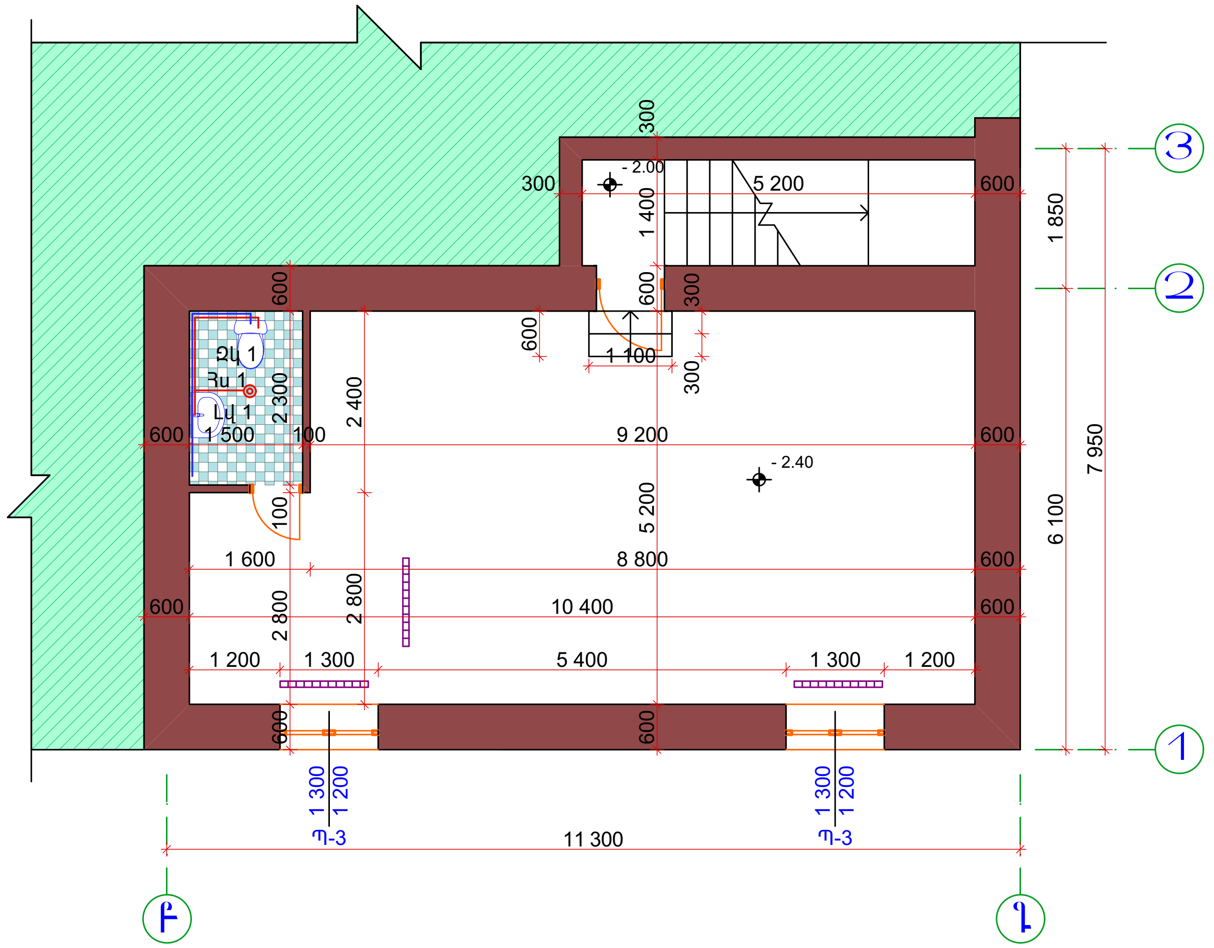

ԿԻՍԱՆԿՈՒՂԱՅԻՆ ՀԱՐԿԻ ՋՐԱՄԱՏԱԿԱՐԱՐՄԱՆ ԵՎ ՋՐԱՀԵՌԱՑՄԱՆ ՀԱՏԱԿԱԳԻԾ Մ1:100

ՊԱՅՄԱՆԱԿԱՆ ՆՇԱՆՆԵՐ

- Լվ — Տեղադրվող լվացարան
- Զկ — Տեղադրվող զուգարանակոնք
- ՅՍ — Յոսակ
- Ջրահեռացման խողովակ
- Ջրամատակարարման խողովակ

ԾԱՆՈԹՈՒԹՅՈՒՆ

Շենքում նախագծվել է սառը ջրամատակարարման ցանց:Սառը ջրի սնուցումը իրականացվում է տարածքային ջրմուղի ցանցից: Ցանցի վրա շենքի ներսում տեղադրվում է ջրաչափ և փական: Տեղադրվող սարքավորումների ջրահեռացման խողովակները միացնել գոյություն ունեցող գործող ջրահեռացման ցանցին: Կենցաղային կեղտաջրերը սան-սարքերից ինքնահոս հավաքվում և հեռացվում է գոյություն ունեցող ներքին ջրահեռացման ցանցի միջոցով :

ՏՆՕՐԵՆ	Ա. ԱՌԱՔԵԼՅԱՆ		ՊԱՅՄԱՆԱԳԻՐ՝ «ԵՔ-ՊԸԱՇՁԲ-14/95-1»		
ՆԳՃ	Տ. ՎԻՐԱԲՅԱՆ		ԵՐԵՎԱՆԻ Ա. ԻՍԱՀԱԿՅԱՆԻ ԿԵՆՏՐՈՆԱԿԱՆ ԳՐԱԴԱՐԱՆԻ Հ.15 ՄԱՍՆԱՃՅՈՒՂԻ ՀԻՄՆԱՆՈՐՈԳՈՒՄ		
ՃԱՐՏ.	Տ. ՎԻՐԱԲՅԱՆ				
			Ա. ԻՍԱՀԱԿՅԱՆԻ ԿԵՆՏՐՈՆԱԿԱՆ ԳՐԱԴԱՐԱՆ Հ.15 ՄԱՍՆԱՃՅՈՒՂ	ՓՈՒԼ	ԹԵՐԹ	ԹԵՐԹԵՐ
			ԿԻՍԱՆԿՈՒՂԱՅԻՆ ՀԱՐԿԻ ՋՐԱՄԱՏԱԿԱՐԱՐՄԱՆ ԵՎ ՋՐԱՀԵՌԱՑՄԱՆ ՀԱՏԱԿԱԳԻԾ Մ1:100	ԱՆ	ՋԿ-1	2
				"ԱՐՄՍՏՐՈՅ" ՍՊԸ 2014թ.		

Ջրամատակարարման ցանցի հատակագիծ Մ1:50

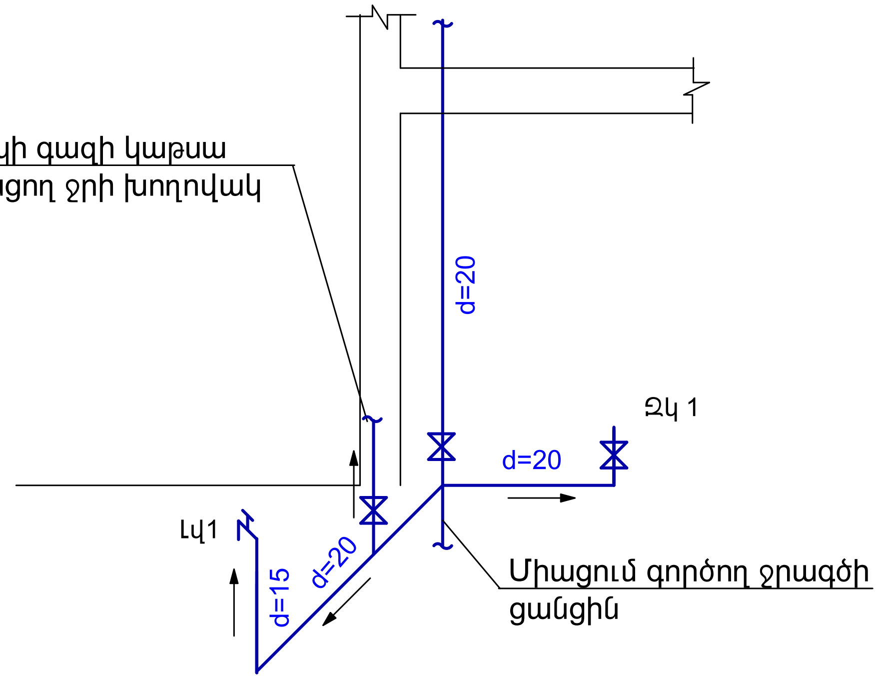

ՊԱՅՄԱՆԱԿԱՆ ՆՇԱՆՆԵՐ

- Սառը ջրի խողովակաշար
- Փական
- Ջրի ծորակ

ԾԱՆՈԹՈՒԹՅՈՒՆ

Նոր իրականացվող ջրամատակարարման ցանցը իրականացվում է d=20, d=15 պոլիեթիլինե խողովակներով: Գոյություն ունեցող մետաղական ջրի խողովակները փոխելիս համաձայնեցնել համապատասխան մարմինների և սեփականատերերի հետ:

Ջրահեռացման ցանցի հատակագիծ Մ1:50

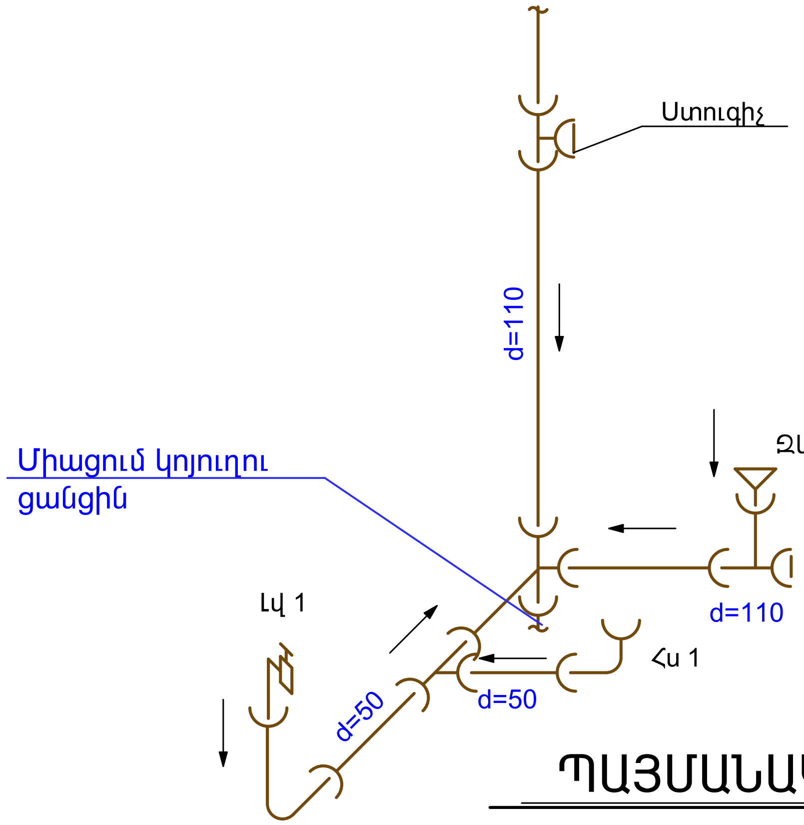

ՊԱՅՄԱՆԱԿԱՆ ՆՇԱՆՆԵՐ

- Լվ — Լվացարանի սիֆոն
- Հս — Հոսակ
- Զկ — Զուգարանակոնք

ԾԱՆՈԹՈՒԹՅՈՒՆ

Կոյուղու ջրահեռացման ցանցը իրականացվում է d=110, d=50 պոլիեթիլինե խողովակներով: Ջրահեռացման խողովակները փոխելիս համաձայնեցնել համապատասխան մարմինների և սեփականատերերի հետ:

ՏՆՕՐԵՆ	Ա. ԱՌԱՔԵԼՅԱՆ		ՊԱՅՄԱՆԱԳԻՐ՝ «ԵՔ-ՊԸԱՇՁԲ-14/95-1»		
ՆԳՃ	Տ. ՎԻՐԱԲՅԱՆ		ԵՐԵՎԱՆԻ Ա. ԻՍԱՀԱԿՅԱՆԻ ԿԵՆՏՐՈՆԱԿԱՆ ԳՐԱԴԱՐԱՆԻ Հ.15 ՄԱՍՆԱՃՅՈՒՂԻ ՀԻՄՆԱՆՈՐՈԳՈՒՄ		
ՃԱՐՏ.	Տ. ՎԻՐԱԲՅԱՆ				
			Ա. ԻՍԱՀԱԿՅԱՆԻ ԿԵՆՏՐՈՆԱԿԱՆ ԳՐԱԴԱՐԱՆ Հ.15 ՄԱՍՆԱՃՅՈՒՂ	ՓՈՒԼ	ԹԵՐԹ	ԹԵՐԹԵՐ
			ՋՐԱՄԱՏԱԿԱՐԱՐՄԱՆ ԵՎ ՋՐԱՀԵՌԱՑՄԱՆ ՑԱՆՑԵՐԻ ՀԱՏԱԿԱԳԻԾ Մ1:50	ԱՆ	ՋԿ-2	2
				"ԱՐՄՍՏՐՈՅ" ՍՊԸ 2014թ.		

ԲԱՑԱՏՐԱԳԻՐ ԷԼԵԿՏՐԱՏԵԽՆԻԿԱԿԱՆ ՄԱՍ

Նախագիծը մշակված է համաձայն գործող ПУЭ և ВСН նորմաների: Նախագիծը մշակված է 220 Վ լարման համար, որը միանում է 380/220 Վ լարման արտաքին ցանցից համաձայն տեխնիկական պայմանի: Ըստ էլեկտրամատակարարման հուսալիության աստիճանի կառույցի ընդունիչները հանդիսանում են երրորդ կատեգորիայի: Սնուցումը իրականացվում է օդային ներանցումով: Ներանցումը կատարվում է վահանայինում, որտեղ տեղադրվում են ներանցման սարքերը:
Բաժանարար վահանից տարված են սնող գծեր դեպի խմբային լուսավորության և ուժային վահանակներ: Սնող գծերը նախատեսվում է իրականացնել պղնձյա հաղորդալարերով: Հաղորդալարերը տեղադրել
ակոսների մեջ: Խմբային վահանակը նախատեսվում է անջատիչ բաժանիչով, ավտոմատ անջատիչով: Խմբային ցանցի հաղորդալարերը նախատեսվում է իրականացնել սվաղի տակ: Անջատիչները և վարդակները տեղադրվում են հատակից 0.8 մ բարձրության վրա: Վահանները տեղադրել հատակից 1.5մ բարձրության վրա հատուկ պատրաստված խորշերի մեջ: Բոլոր վարդակների սնուցումը իրականացնել 3 հաղորդալարերով:Անվտանգությունը ապահովելու համար անհրաժեշտ է բոլոր էլ. սարքավորումների մետաղական պատյանները միացնել ցանցի զրոյական լարին: Որպես անվտանգության լրացուցիչ միջոց նախատեսված է պաշտպանական հողանցման կոնտուր 4.0 օհմ դիմադրությամբ:
Բոլոր էլեկտրամոնտաժային աշխատանքները կատարել համաձայն գործող էլեկտրատեխնիկական կանոնների և նորմերի:

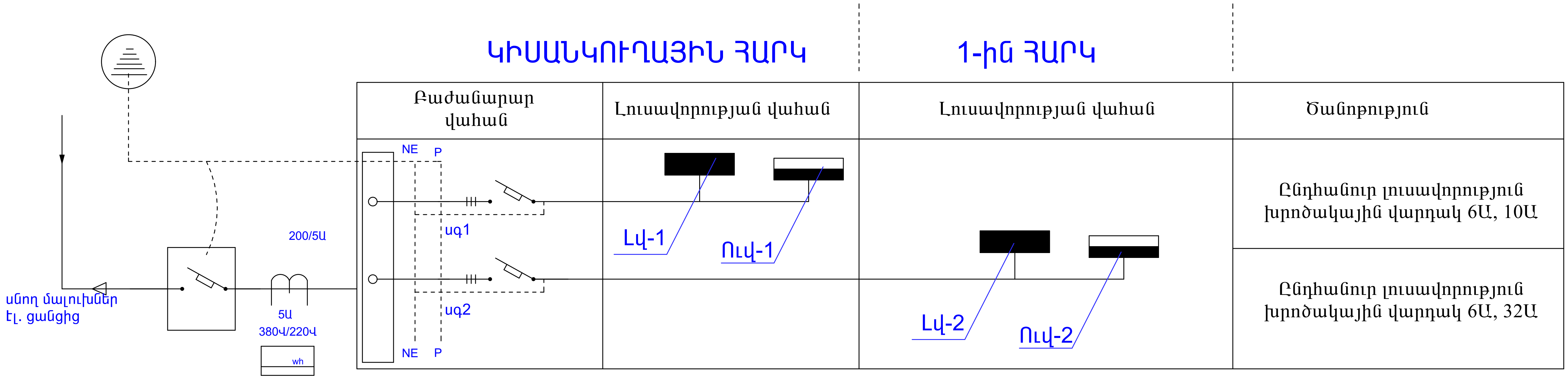

ՊԱՅՄԱՆԱԿԱՆ ՆՇԱՆՆԵՐ

Լվ-1 լուսավորության վահանակ 1

Ուվ-1 ուժային վահանակ 1

Խ 1 խմբային գիծ

ԷԼԵԿՏՐԱԷՆԵՐԳԻԱՅԻ ԲԱՇԽՄԱՆ ՍԽԵՄԱ

ՏՆՕՐԵՆ	Ա. ԱՌԱՔԵԼՅԱՆ		ՊԱՅՄԱՆԱԳԻՐ՝ «ԵՔ-ՊԸԱՃՁԲ-14/95-1»		
ՆԳՃ	Տ. ՎԻՐԱԲՅԱՆ		ԵՐԵՎԱՆԻ Ա. ԻՍԱՀԱԿՅԱՆԻ ԿԵՆՏՐՈՆԱԿԱՆ ԳՐԱԴԱՐԱՆԻ Հ.15 ՄԱՍՆԱՃՅՈՒՂԻ ՀԻՄՆԱՆՈՐՈԳՈՒՄ		
ՃԱՐՏ.	Տ. ՎԻՐԱԲՅԱՆ				
			Ա. ԻՍԱՀԱԿՅԱՆԻ ԿԵՆՏՐՈՆԱԿԱՆ ԳՐԱԴԱՐԱՆ Հ.15 ՄԱՍՆԱՃՅՈՒՂ	ՓՈՒԼ / ԹԵՐԹ / ԹԵՐԹԵՐ	
			ԲԱՑԱՏՐԱԳԻՐ, ԷԼԵԿՏՐԱՏԵԽՆԻԿԱԿԱՆ ՄԱՍ	ԱՆ / ԷԼ-1 / 3	
				"ԱՐՄՍՏՐՈՅ" ՍՊԸ 2014թ.	

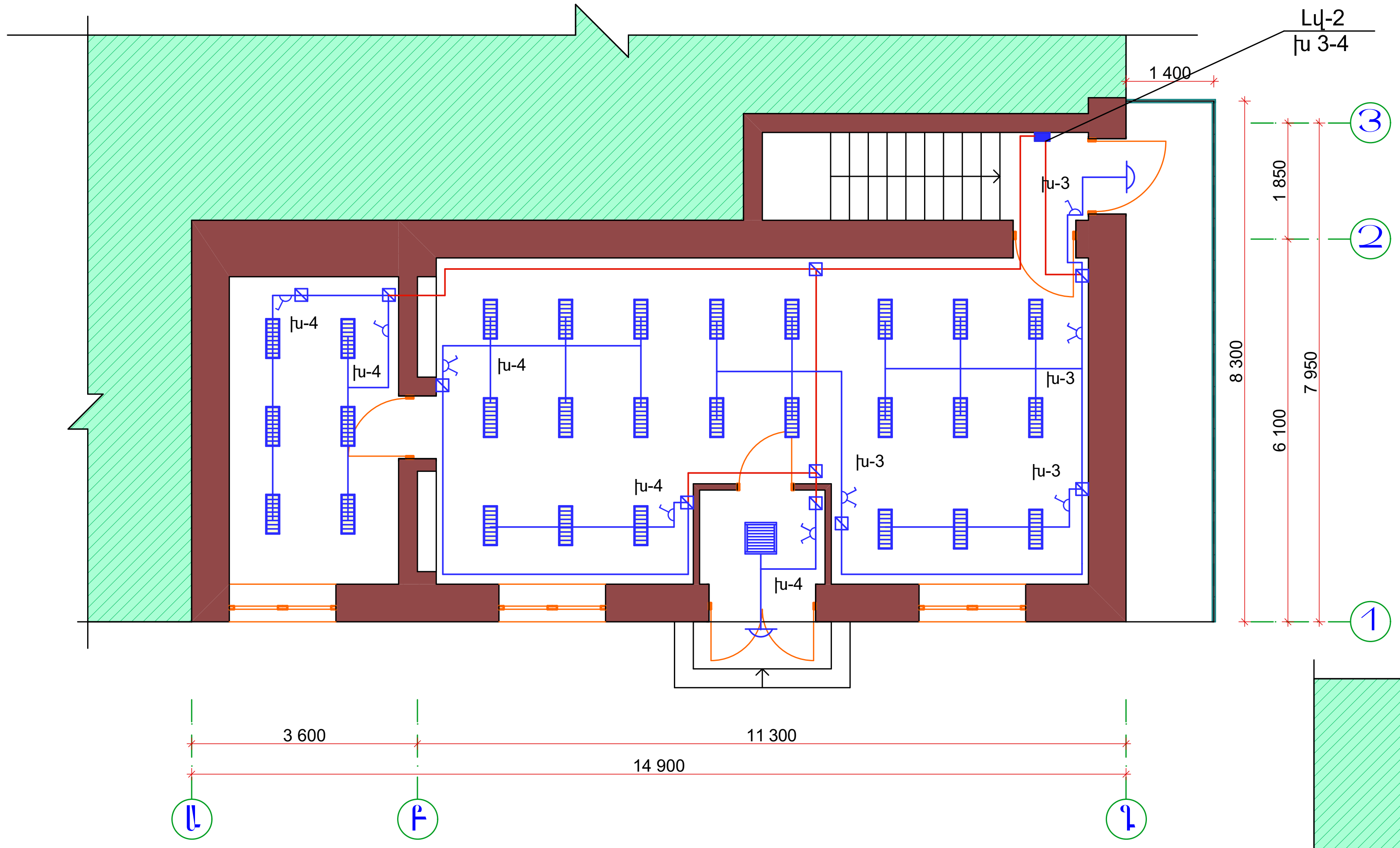

Հարկի Էլեկտրական Լուսավորության Հատակագիծ Մ1:100

ՊԱՅՄԱՆԱԿԱՆ ՆՇԱՆՆԵՐ

- — Երկտեղ անջատիչ
- — Միատեղ անջատիչ
- — Բաժանման տուփ
- — Կախովի առաստաղի լուսատու
- — 2x36 Լյումինիցենտե լամպով լուսատու

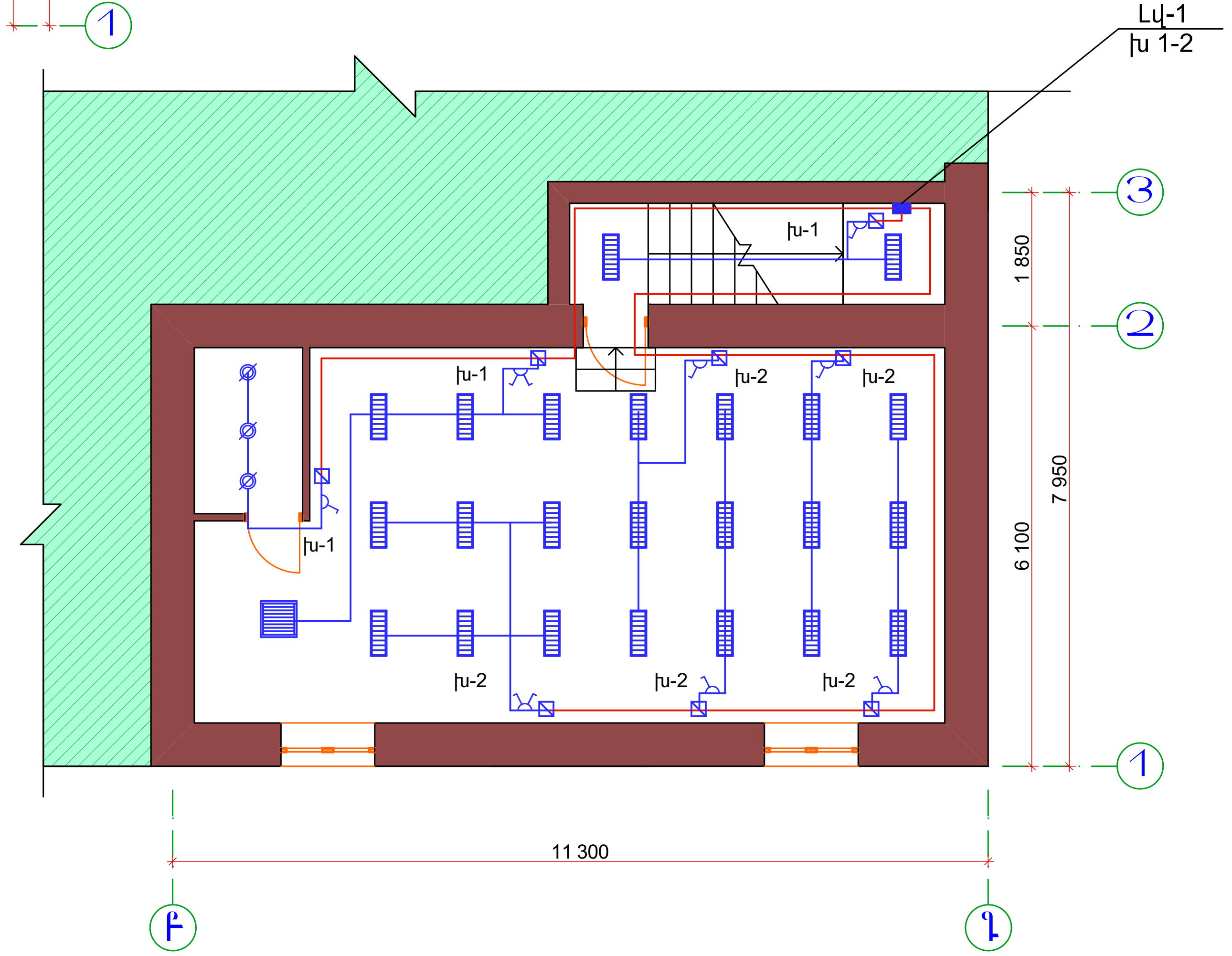

Կիսանկուղային Հարկի Էլեկտրական Լուսավորության Հատակագիծ Մ1:100

ՊԱՅՄԱՆԱԿԱՆ ՆՇԱՆՆԵՐ

- — 4x18 Լյումինիցենտե լամպով լուսատու
- — Ավտոմատ անջատիչների տուփ
- — Պատի լուսատու
- — Հաղորդալար ППВГ 3x2.5
- — Հաղորդալար ППВГ 3x4

ՏՆՕՐԵՆ	Ա. ԱՌԱՔԵԼՅԱՆ		ՊԱՅՄԱՆԱԳԻՐ՝ «ԵՔ-ՊԸԱՇՁԲ-14/95-1»		
ՆԳՃ	Տ. ՎԻՐԱԲՅԱՆ		ԵՐԵՎԱՆԻ Ա. ԻՍԱՀԱԿՅԱՆԻ ԿԵՆՏՐՈՆԱԿԱՆ ԳՐԱԴԱՐԱՆԻ Հ.15 ՄԱՍՆԱՃՅՈՒՂԻ ՀԻՄՆԱՆՈՐՈԳՈՒՄ		
ՃԱՐՏ.	Տ. ՎԻՐԱԲՅԱՆ				
			Ա. ԻՍԱՀԱԿՅԱՆԻ ԿԵՆՏՐՈՆԱԿԱՆ ԳՐԱԴԱՐԱՆ Հ.15 ՄԱՍՆԱՃՅՈՒՂ	ՓՈՒԼ	ԹԵՐԹ	ԹԵՐԹԵՐ
			ԷԼԵԿՏՐԱԿԱՆ ԼՈՒՍԱՎՈՐՈՒԹՅԱՆ ՀԱՏԱԿԱԳԻԾ Մ1:100	ԱՆ	ԷԼ-2	3
				"ԱՐՄՏՐՈՅ" ՍՊԸ 2014թ.		

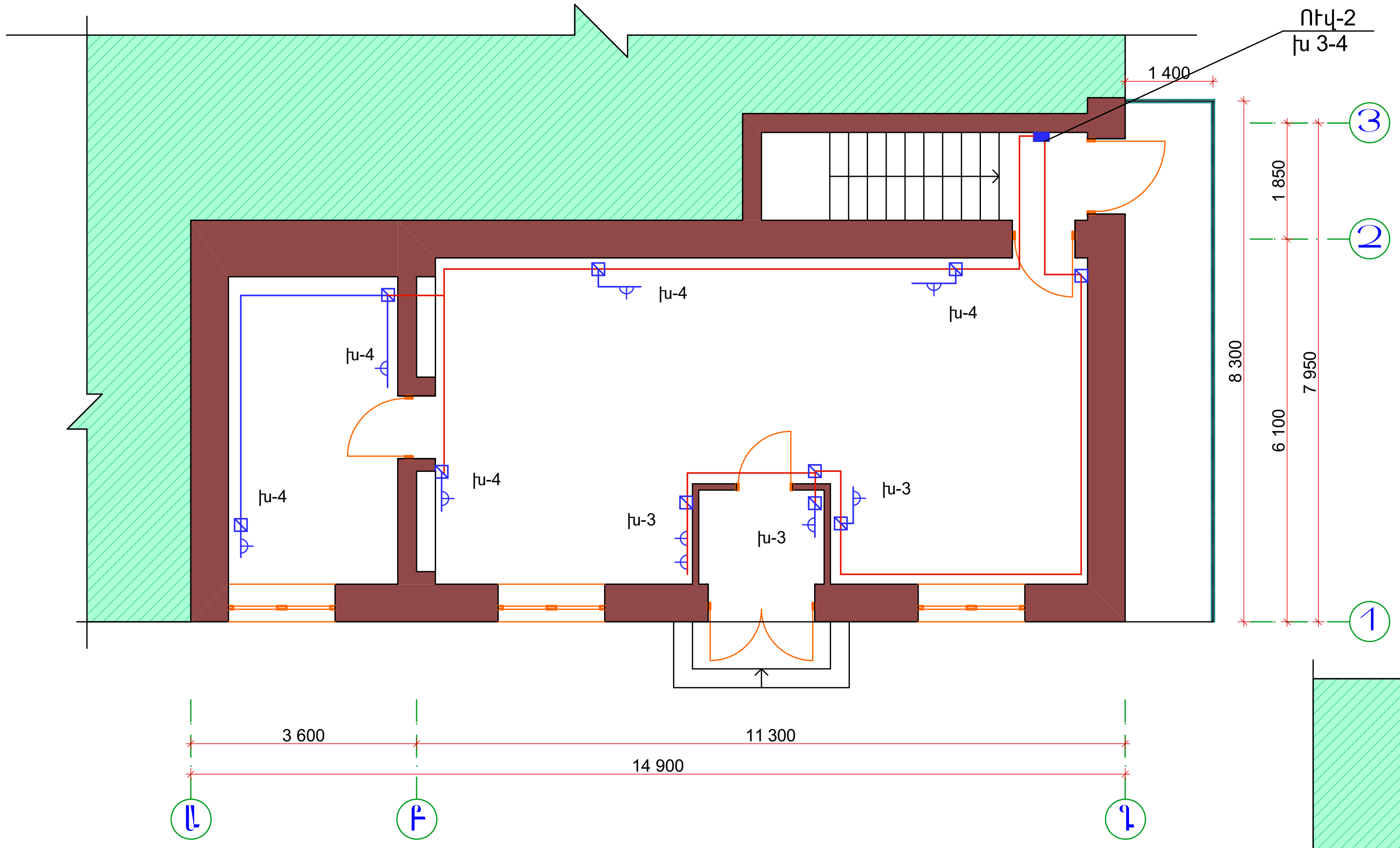

Հարկի Վարդակների Ցանցի Հատակագիծ Մ1:100

ՊԱՅՄԱՆԱԿԱՆ ՆՇԱՆՆԵՐ

- Բաժանման տուփ
- Վարդակ
- Ավտոմատ անջատիչների տուփ

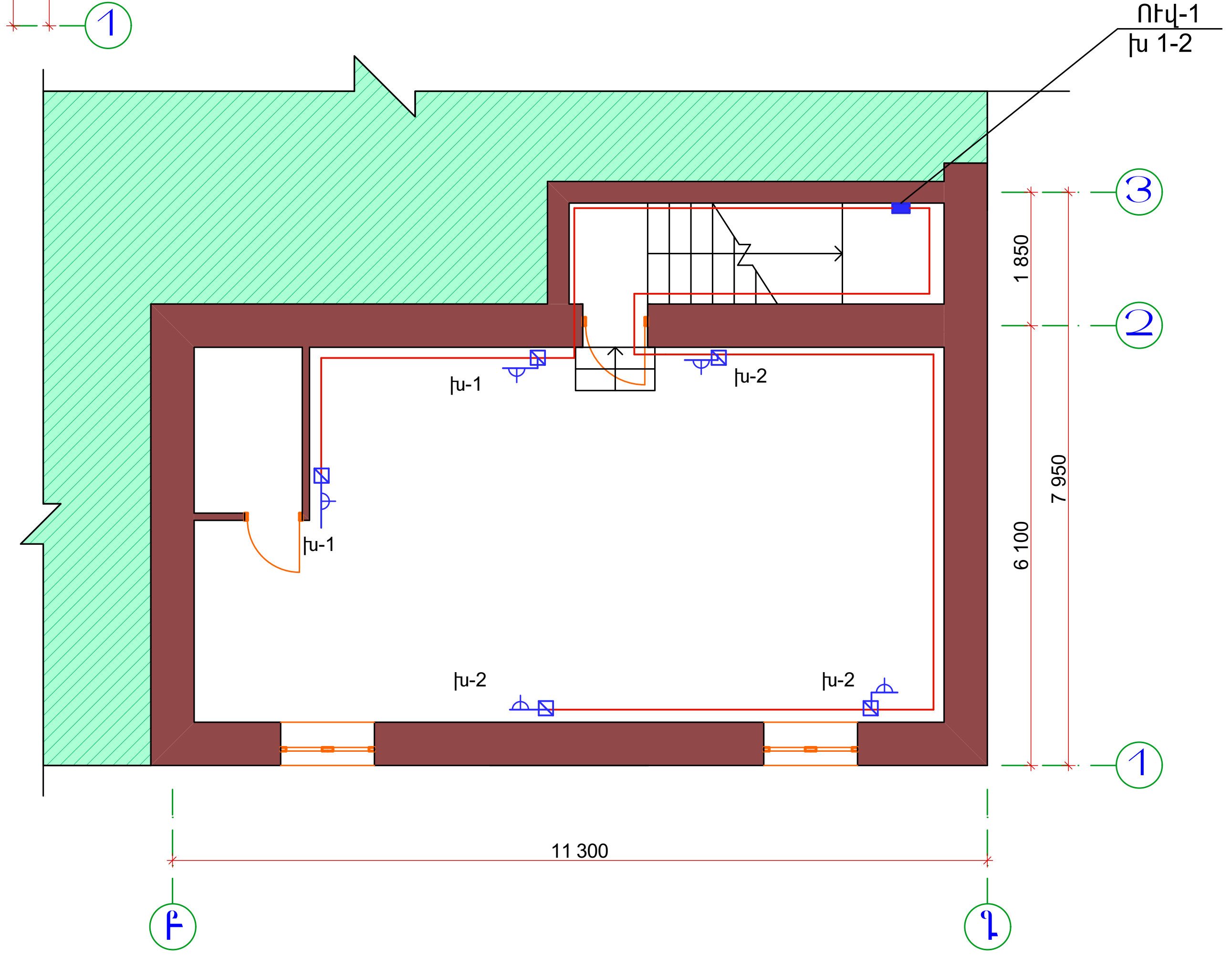

Կիսանկուղային Հարկի Վարդակների Ցանցի Հատակագիծ Մ1:100

ՊԱՅՄԱՆԱԿԱՆ ՆՇԱՆՆԵՐ

- Հաղորդալար ППВГ 3x2.5
- Հաղորդալար ППВГ 3x4

ՏՆՕՐԵՆ	Ա. ԱՌԱՔԵԼՅԱՆ		ՊԱՅՄԱՆԱԳԻՐ՝ «ԵՔ-ՊԸԱՇՁԲ-14/95-1»		
ՆԳԳ	Տ. ՎԻՐԱԲՅԱՆ		ԵՐԵՎԱՆԻ Ա. ԻՍԱՀԱԿՅԱՆԻ ԿԵՆՏՐՈՆԱԿԱՆ ԳՐԱԴԱՐԱՆԻ Հ.15 ՄԱՍՆԱՃՅՈՒՂԻ ՀԻՄՆԱՆՈՐՈԳՈՒՄ		
ՃԱՐՏ.	Տ. ՎԻՐԱԲՅԱՆ				
			Ա. ԻՍԱՀԱԿՅԱՆԻ ԿԵՆՏՐՈՆԱԿԱՆ ԳՐԱԴԱՐԱՆ Հ.15 ՄԱՍՆԱՃՅՈՒՂ	ՓՈՒԼ	ԹԵՐԹ	ԹԵՐԹԵՐ
			ՎԱՐԴԱԿՆԵՐԻ ՑԱՆՑԻ ՀԱՏԱԿԱԳԻԾ Մ1:100	ԱՆ	ԷԼ-3	3
				"ԱՐՄՏՍՐՈՅ" ՍՊԸ 2014թ.		